Precisi per natura

1949 2019
OLTRE 70 ANNI

www.rupac.com

Offerta Promozionale 2023

Validità 15 ottobre 2023

RUPAC
Strumenti e sistemi di misura

CALIBRI DIGITALI "ALTA QUALITÀ" IP67

Serie DIGITRONIC PLUS

IP67 | RIGIN | Preset | CERTIFICATO DI CONTROLLO

2997150

124,00 €

Meccanica di qualità superiore in acciaio inossidabile temprato, con **guide lappate** per uno scorrimento impeccabile.
Elettronica Swiss made ad elevate prestazioni.
Funzioni ON/OFF, AUTO ON/OFF, origine, conversione mm/inch e memoria dello "zero".
Preselezione quota per una **lettura diretta della misurazione** impostando in memoria una quota desiderata.

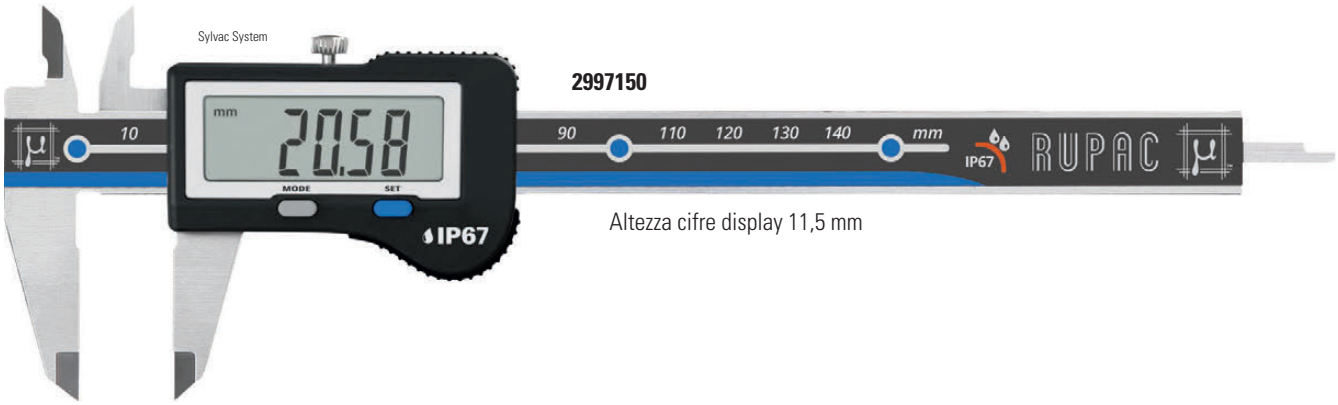

Altezza cifre display 11,5 mm

Codice	Misura	Risoluzione	Uscita dati	Protezione	Asta	Listino	Offerta	ACCREDIA	Offerta
2997150	0-150	0,01	-	IP67	3,7 x 1,3	160,00 €	**124,00 €**	**2997150C**	**174,00 €**
2997200	0-200	0,01	-	IP67	3,7 x 1,3	210,00 €	**175,00 €**	**2997200C**	**227,00 €**
2997300	0-300	0,01	-	IP67	3,7 x 1,3	299,00 €	**240,00 €**	**2997300C**	**295,00 €**

misure espresse in mm

CALIBRI DIGITALI "ALTA QUALITÀ"

Offerte "KIT" IP67 e IP54

Offerte "speciali" per set calibri digitali serie DIGITRONIC PLUS "alta qualità".

TRIOPACK

3x 150 mm

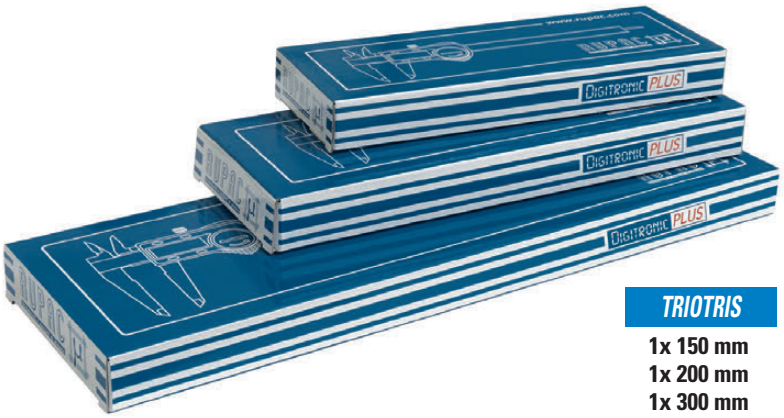

TRIOTRIS

1x 150 mm
1x 200 mm
1x 300 mm

OFFERTE KIT IP67

Codice Set	Composizione	Listino	Offerta	ACCREDIA	Offerta
TRIOPACK67	*3 x 2997150 - 150 mm*	480,00 €	**342,00 €**	**TRIOPACK67C**	**492,00 €**
TRIOTRIS67	*1 x 2997150 - 150 mm | 1 x 2997200 - 200 mm | 1 x 2997300 - 300 mm*	669,00 €	**479,00 €**	**TRIOTRIS67C**	**636,00 €**

OFFERTE KIT IP54

Codice Set	Composizione	Listino	Offerta	ACCREDIA	Offerta
TRIOPACK54	*3 x 2990150 - 150 mm*	273,00 €	**186,00 €**	**TRIOPACK54C**	**336,00 €**
TRIOTRIS54	*1 x 2990150 - 150 mm | 1 x 2990200 - 200 mm | 1 x 2990300 - 300 mm*	387,00 €	**272,00 €**	**TRIOTRIS54C**	**429,00 €**

www.rupac.com

CALIBRI DIGITALI "ALTA QUALITÀ"

Serie DIGITRONIC PLUS

IP54 | ORIGIN | CERTIFICATO DI CONTROLLO | USB

2990150

72,00 €

Meccanica di qualità superiore in acciaio inossidabile temprato, con **guide lappate** per uno scorrimento impeccabile.
Funzioni ON/OFF, AUTO ON/OFF, origine, conversione mm/inch, misurazione assoluta/incrementale e memoria dello "zero".

2990150

Altezza cifre display 9,5 mm

2990011 Cavo di connessione USB e software di acquisizione dati
Prezzo promozionale **69,00 €**

Codice	Misura	Risoluzione	Uscita dati	Protezione	Asta	Listino	Offerta	ACCREDIA	Offerta
2990150	0-150	0,01	USB	IP54	3,7 x 1,3	91,00 €	72,00 €	2990150C	122,00 €
2990200	0-200	0,01	USB	IP54	3,7 x 1,3	120,00 €	96,00 €	2990200C	148,00 €
2990300	0-300	0,01	USB	IP54	3,7 x 1,3	176,00 €	142,00 €	2990300C	197,00 €

misure espresse in mm

CALIBRI DIGITALI

Serie DIGITRONIC PLUS

IP40 | ORIGIN | NUOVI MODELLI

2993150

54,00 €

Funzioni ON/OFF, AUTO ON/OFF, origine, conversione mm/inch,
misurazione assoluta/incrementale e funzione origine.

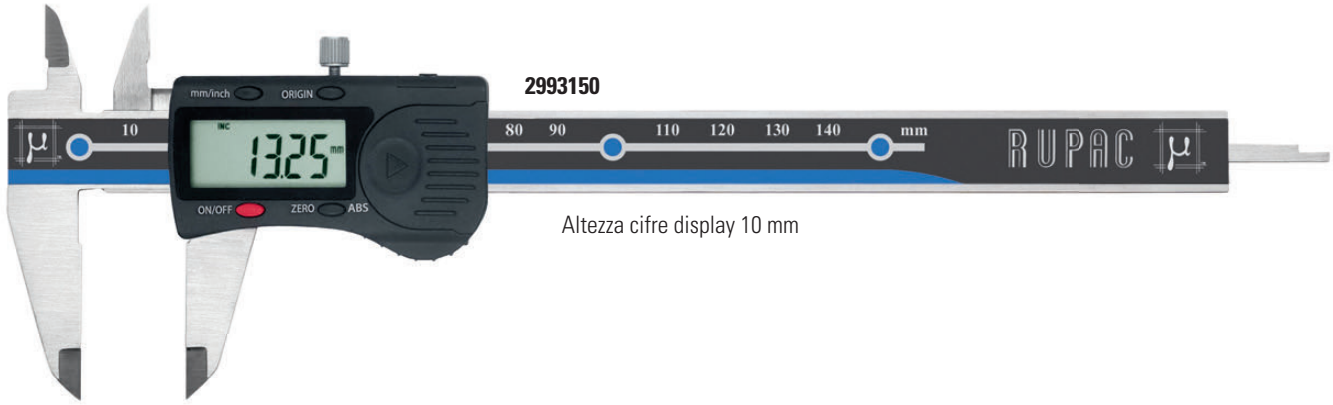

2993150

Altezza cifre display 10 mm

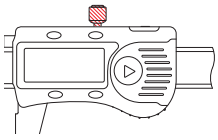

BLOCCAGGIO A VITE

Codice	Misura	Risoluzione	Asta	Listino	Offerta	ACCREDIA	Offerta
2993150	0-150	0,01	3,6 x 1,4	68,00 €	54,00 €	2993150C	104,00 €
2993200	0-200	0,01	3,6 x 1,4	89,00 €	72,00 €	2993200C	124,00 €
2993300	0-300	0,01	3,6 x 1,4	144,00 €	115,00 €	2993300C	170,00 €
2994150	0-150	0,01	Ø 1,5	71,00 €	56,00 €	2994150C	106,00 €
2994200	0-200	0,01	Ø 1,5	92,00 €	74,00 €	2994200C	126,00 €

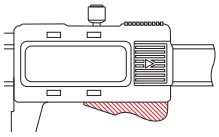

BLOCCAGGIO RAPIDO

ELEVATA FORZA DI SERRAGGIO

2998150	0-150	0,01	3,6 x 1,4	69,00 €	56,00 €	2998150C	106,00 €
2998200	0-200	0,01	3,6 x 1,4	95,00 €	78,00 €	2998200C	130,00 €

misure espresse in mm

CALIBRI DIGITALI "ALTA QUALITÀ" IP67

Serie Mahr

IP67 | RIGIN | Wi-Fi

4103300

155,00 €

Meccanica di qualità superiore in acciaio inossidabile temprato, con guide lappate per uno scorrimento impeccabile.
Funzioni ON/OFF, AUTO ON/OFF, origine, conversione mm/inch e funzione LOCK di sicurezza blocco tasti.
Misurazioni immediate grazie al sistema REFERENCE.

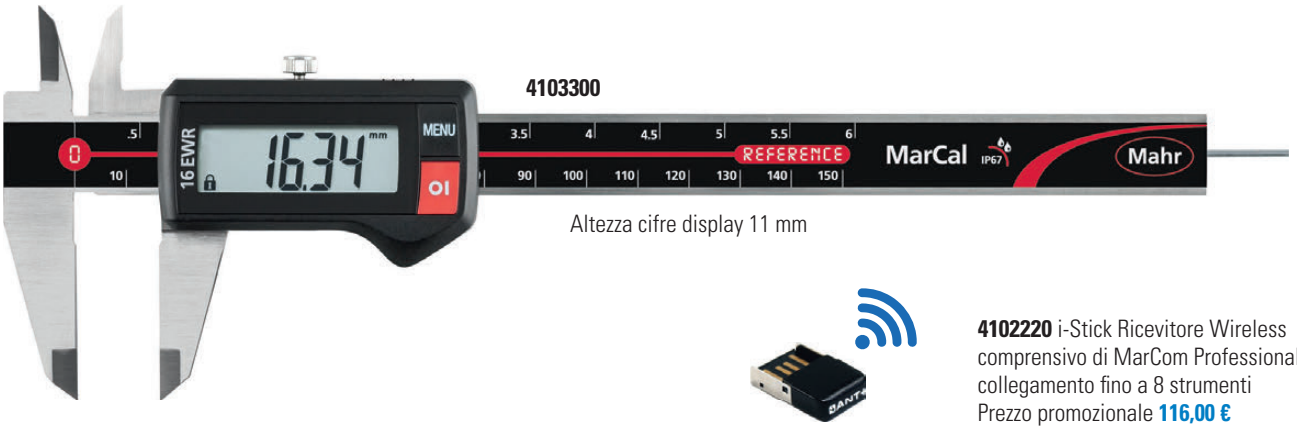

Altezza cifre display 11 mm

Made by Mahr

4102220 i-Stick Ricevitore Wireless comprensivo di MarCom Professional, collegamento fino a 8 strumenti
Prezzo promozionale **116,00 €**

Codice	Misura	Risoluzione	Uscita dati	Protezione	Asta	Listino	Offerta	ACCREDIA	Offerta
4103300	0-150	0,01	-	IP67	Ø 1,5	195,00 €	**155,00 €**	**4103300C**	**205,00 €**
4103402	0-150	0,01	Wi-Fi	IP67	3,8 x 1,3	278,00 €	**252,00 €**	**4103402C**	**302,00 €**
4103304	0-200	0,01	-	IP67	3,8 x 1,3	288,00 €	**260,00 €**	**4103304C**	**312,00 €**
4103306	0-300	0,01	-	IP67	-	391,00 €	**352,00 €**	**4103306C**	**407,00 €**
4103012	0-150	0,01	-	IP40	3,8 x 1,3	139,00 €	**125,00 €**	**4103012C**	**175,00 €**

misure espresse in mm

CALIBRI DIGITALI SPECIALI

Con funzione PRESET

IP40 | Preset

2996152

138,00 €

Funzioni ON/OFF, origine, conversione mm/inch.
Preselezione quota per una **lettura diretta della misurazione** impostando in memoria la quota minima interna.

2991601 Per interni con becchi superiori lunghi

2996161 Per piccole cave

2996252 Per cave interne contatti piatti

2996152 Per cave interne contatti cilindrici

Codice	Misura	Risoluzione	Lunghezza Utile Becchi	Tipo Contatti	Dimensioni Contatti	Listino	Offerta
2991601	0-150	0,01	40	Fissi	L 45 mm (superiori)	183,00 €	**144,00 €**
2996161	3-140	0,01	4	Fissi	Larghezza 3 mm*	200,00 €	**158,00 €**
2996252	15-200	0,01	40	Fissi	5 x 1 mm (l x p)	248,00 €	**196,00 €**
2996152	20-190	0,01	30	Fissi	Cilindrici Ø 2 x L 3 mm	176,00 €	**138,00 €**

* Minimo foro misurabile: | Fino a L 24 mm: Ø 12,5 mm | Oltre L 24 mm: Ø 17 mm

misure espresse in mm

www.rupac.com

CALIBRO DIGITALE UNIVERSALE "ALTA QUALITÀ"

Serie Mahr

IP67 | Preset | DIGIMATIC | RS232 | USB

4118807

599,00 €

Calibro elettronico universale che può essere utilizzato come calibro a corsoio a 4 misurazioni e, con gli accessori standard, per misurazioni di cave interne ed esterne, ecc.
Misurazioni precise grazie allo speciale accessorio per mantenere costante la pressione di misura.
Con funzione PRESET per impostare una quota desiderata.

4118807

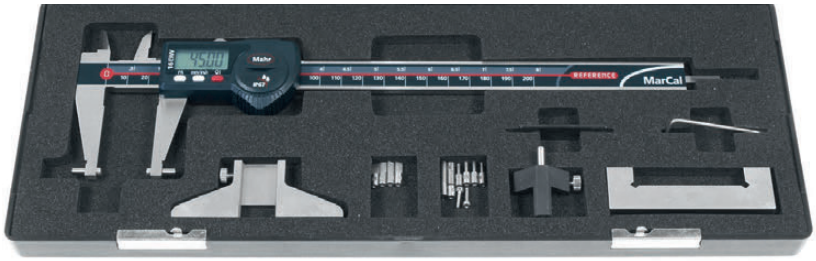

MADE BY MAHR

Dotazione standard
3 coppie di contatti di misura per interni Eei
3 coppie di contatti di misura per esterni Eea
1 base per misure di profondità L 75 mm
1 master di taratura
1 dispositivo per pressione di misura costante

2x 16Eea1

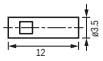

2x 16Eea2

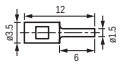

2x 16Eea3

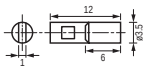

2x 16Eei1

2x 16Eei2

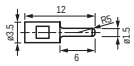

2x 16Eei3

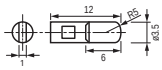

Codice	Misura	Risoluzione	Listino	Offerta
4118807	0-200	0,01	685,00 €	**599,00 €**

misure espresse in mm

CALIBRO DIGITALE CON CONTATTI INTERCAMBIABILI

Con funzione PRESET

IP40 | Preset

2996156

265,00 €

Funzioni ON/OFF, origine, conversione mm/inch.
Preselezione quota per una **lettura diretta della misurazione** impostando in memoria la quota minima interna.

2996156 Con contatti intercambiabili interno / esterno - *filettatura M2,5*

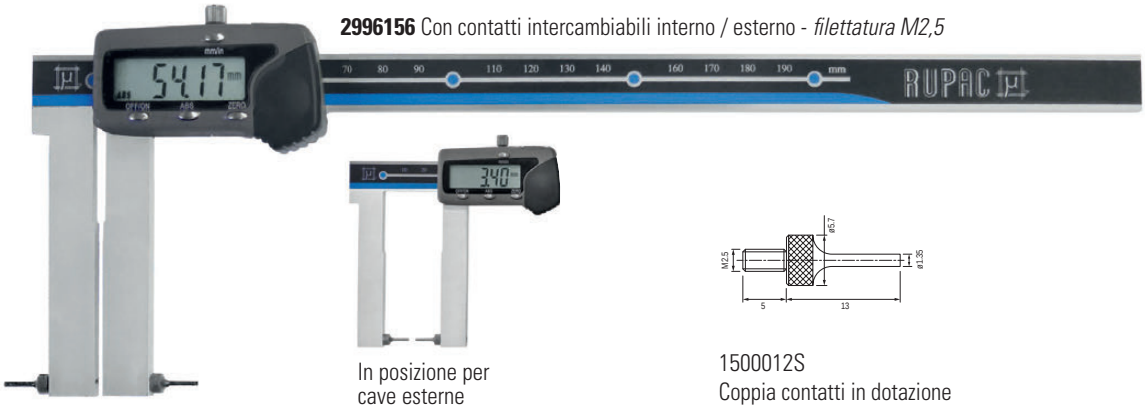

In posizione per cave esterne

1500012S
Coppia contatti in dotazione

Codice	Misura	Risoluzione	Lunghezza Becchi	Tipo Contatti	Listino	Offerta
2996156	0-190 (esterne) 52-250 (interne)	0,01	80	Intercambiabili	338,00 €	**265,00 €**

COPPIE CONTATTI INTERCAMBIABILI

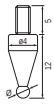

Codice		Offerta
2990005	Ø 2	**22,00 €**
2990103	Ø 3	**22,00 €**
2990104	Ø 4	**22,00 €**
2990105	Ø 5	**22,00 €**
Disponibili fino a Ø 10 mm		

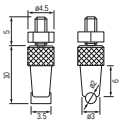

2990003 — **44,00 €**

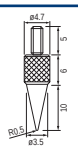

2990006 — **27,00 €**

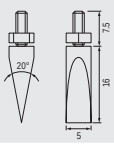

2990007 — **40,00 €**

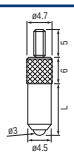

Codice		Offerta
2990008	L 10	**30,00 €**
2990009	L 20	**30,00 €**

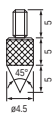

2990010 — **34,00 €**

misure espresse in mm

www.rupac.com

CALIBRI DIGITALI DA OFFICINA "ALTA QUALITÀ"

Serie Mahr Con Certificato ACCREDIA

IP65 | Preset | DIGIMATIC | RS232 | USB

4112705C
565,00 €

Meccanica di qualità superiore in acciaio inossidabile temprato, con guide lappate per uno scorrimento perfetto.
Funzioni ON/OFF, AUTO ON/OFF, origine, conversione mm/inch, funzione LOCK di sicurezza blocco tasti
e con funzione PRESET per impostare una quota desiderata.
Sistema REFERENCE per una lettura più rapida e precisa.

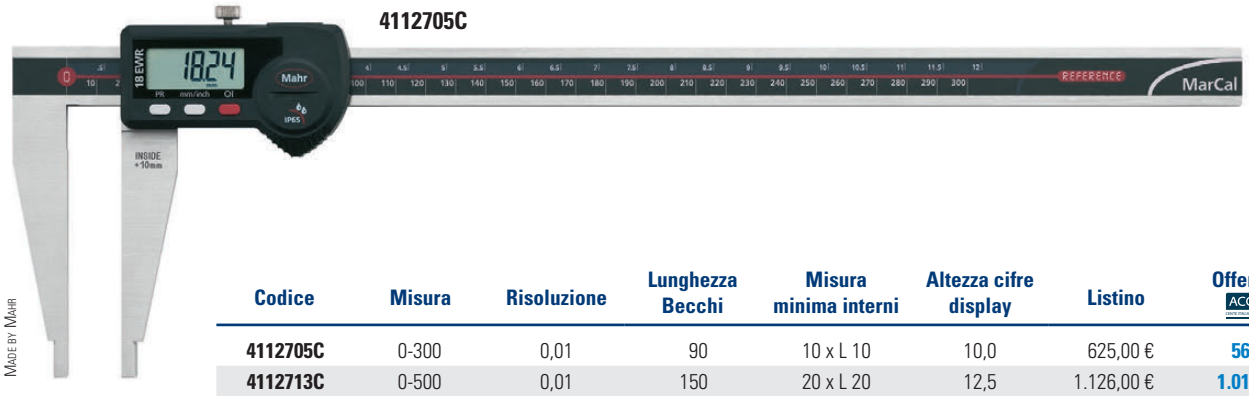

Codice	Misura	Risoluzione	Lunghezza Becchi	Misura minima interni	Altezza cifre display	Listino	Offerta con ACCREDIA
4112705C	0-300	0,01	90	10 x L 10	10,0	625,00 €	**565,00 €**
4112713C	0-500	0,01	150	20 x L 20	12,5	1.126,00 €	**1.010,00 €**
4112715C	0-750	0,01	150	20 x L 20	12,5	1.613,00 €	**1.450,00 €**
4112717C	0-1000	0,01	150	20 x L 20	12,5	1.917,00 €	**1.725,00 €**

misure espresse in mm

CALIBRI DIGITALI DA OFFICINA

Con Certificato ACCREDIA

IP40 | Preset

2995300C
215,00 €

Funzioni ON/OFF, origine, conversione mm/inch, misurazione assoluta/incrementale (tranne 2995300C)
e con funzione PRESET per impostare una quota desiderata.

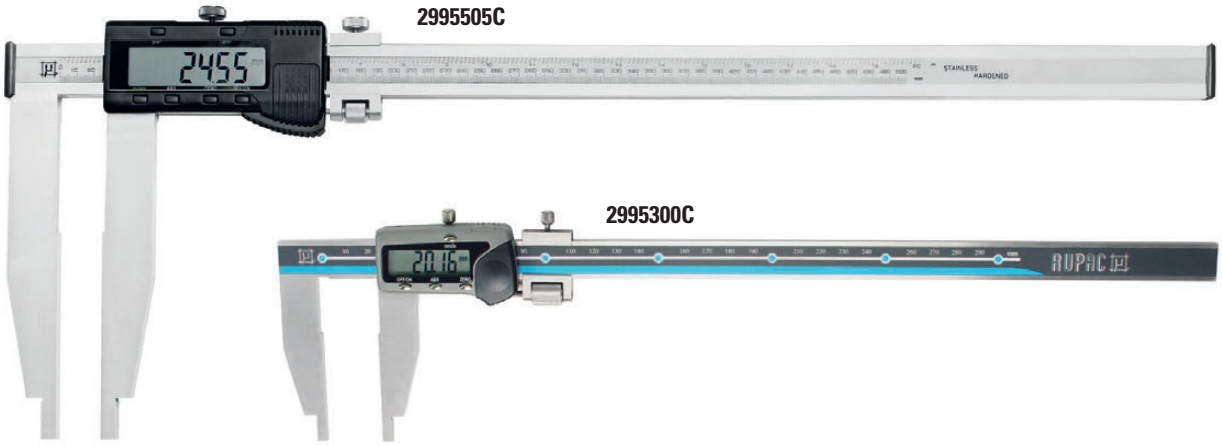

Codice	Misura	Risoluzione	Lunghezza Becchi	Misura minima interni	Altezza cifre display	ACCREDIA	Listino	Offerta
2995300C	0-300	0,01	75	10 x L 12	7,0	SI	294,00 €	**215,00 €**
2995305C	0-300	0,01	150	20 x L 18	13,0	SI	350,00 €	**276,00 €**
2995500C	0-500	0,01	100	20 x L 18	13,0	SI	460,00 €	**340,00 €**
2995505C	0-500	0,01	200	20 x L 24	18,5	SI	585,00 €	**445,00 €**
2995750C	0-750	0,01	150	20 x L 24	13,0	SI	775,00 €	**550,00 €**
2995000C	0-1000	0,01	150	20 x L 24	18,5	SI	1.110,00 €	**830,00 €**
2995005C	0-1000	0,01	300	20 x L 24	24,0	SI	1.590,00 €	**1.220,00 €**
2995015	0-1500	0,01	200	20 x L 24	24,0	NO	1.640,00 €	**1.310,00 €**
2995020	0-2000	0,01	200	20 x L 24	24,0	NO	2.420,00 €	**1.920,00 €**

misure espresse in mm

CALIBRI A CORSOIO DA OFFICINA

Serie MicroMet PLUS Esecuzione monoblocco

2320300

145,00 €

Con meccanica di alta qualità in acciaio inossidabile temprato
e registrazione micrometrica.

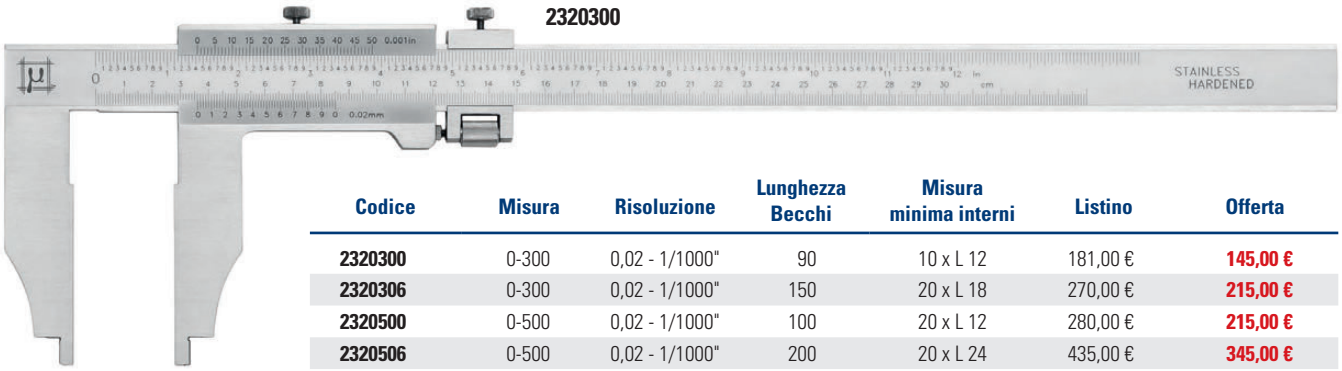

2320300

Codice	Misura	Risoluzione	Lunghezza Becchi	Misura minima interni	Listino	Offerta
2320300	0-300	0,02 - 1/1000"	90	10 x L 12	181,00 €	145,00 €
2320306	0-300	0,02 - 1/1000"	150	20 x L 18	270,00 €	215,00 €
2320500	0-500	0,02 - 1/1000"	100	20 x L 12	280,00 €	215,00 €
2320506	0-500	0,02 - 1/1000"	200	20 x L 24	435,00 €	345,00 €
2320750	0-750	0,02 - 1/1000"	150	20 x L 24	575,00 €	450,00 €
2320756	0-750	0,02 - 1/1000"	300	20 x L 24	1.050,00 €	815,00 €
2321000	0-1000	0,02 - 1/1000"	200	20 x L 24	1.070,00 €	600,00 €
2321006	0-1000	0,05 - 1/128"	300	20 x L 24	1.140,00 €	850,00 €
2321502	0-1500	0,05 - 1/128"	200	20 x L 24	1.540,00 €	1.180,00 €

misure espresse in mm

CALIBRI AD OROLOGIO

Serie MicroMet PLUS

Shock Proof

2301507

62,00 €

Versione particolarmente curata, realizzata in acciaio inossidabile temprato e con cremagliera protetta dallo sporco.

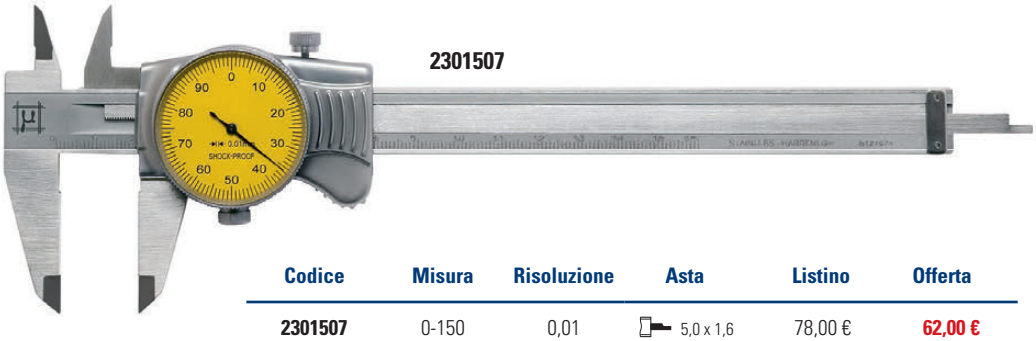

2301507

Codice	Misura	Risoluzione	Asta	Listino	Offerta
2301507	0-150	0,01	5,0 x 1,6	78,00 €	62,00 €
2302007	0-200	0,01	5,0 x 1,6	105,00 €	82,00 €

misure espresse in mm

ACCREDIA	Offerta
2301507C	112,00 €
2302007C	134,00 €

CALIBRI AD OROLOGIO

Con rotella di avanzamento fine

2301501

53,00 €

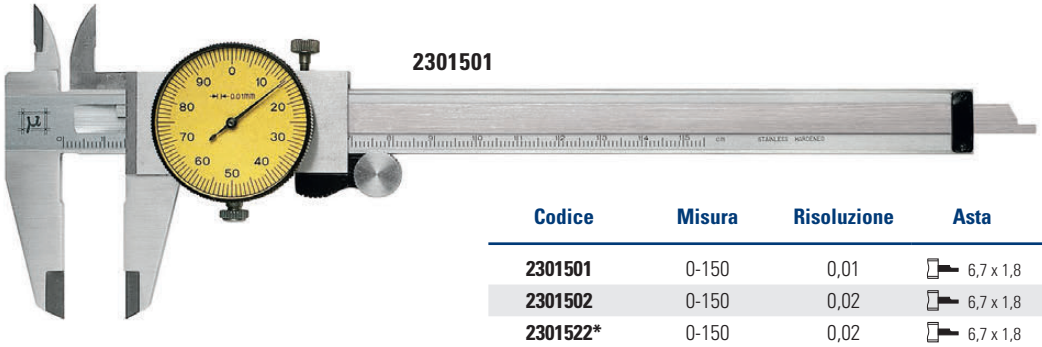

2301501

Codice	Misura	Risoluzione	Asta	Listino	Offerta
2301501	0-150	0,01	6,7 x 1,8	65,00 €	53,00 €
2301502	0-150	0,02	6,7 x 1,8	59,00 €	48,00 €
2301522*	0-150	0,02	6,7 x 1,8	75,00 €	58,00 €
2302001	0-200	0,01	6,7 x 1,8	98,00 €	78,00 €
2302002	0-200	0,02	6,7 x 1,8	90,00 €	72,00 €
2303001	0-300	0,01	7,0 x 2,1	165,00 €	129,00 €
2303002	0-300	0,02	7,0 x 2,1	155,00 €	122,00 €

* Becchi riportati in metallo duro

misure espresse in mm

www.rupac.com

CALIBRI A CORSOIO SENZA ERRORE DI PARALLASSE

Serie MicroMet

2311508

35,00 €

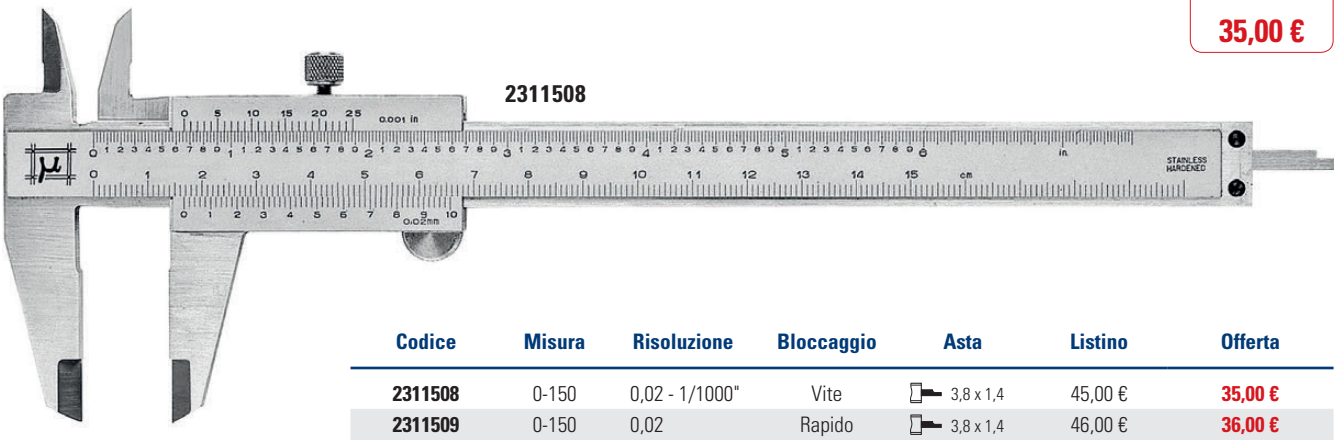

Codice	Misura	Risoluzione	Bloccaggio	Asta	Listino	Offerta
2311508	0-150	0,02 - 1/1000"	Vite	3,8 x 1,4	45,00 €	**35,00 €**
2311509	0-150	0,02	Rapido	3,8 x 1,4	46,00 €	**36,00 €**
2312008	0-200	0,05 - 1/128"	Vite	3,8 x 1,4	62,00 €	**49,00 €**
2312009	0-200	0,05 - 1/128"	Rapido	3,8 x 1,4	64,00 €	**50,00 €**

misure espresse in mm

CALIBRI A CORSOIO

Serie MicroMet *PLUS*

2311520

40,00 €

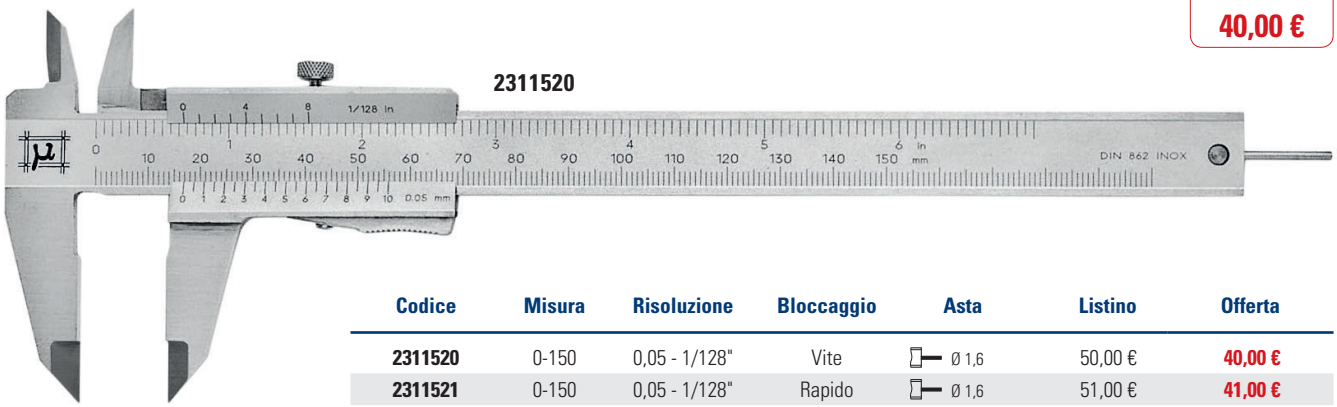

Codice	Misura	Risoluzione	Bloccaggio	Asta	Listino	Offerta
2311520	0-150	0,05 - 1/128"	Vite	Ø 1,6	50,00 €	**40,00 €**
2311521	0-150	0,05 - 1/128"	Rapido	Ø 1,6	51,00 €	**41,00 €**
2311531	0-150	0,05 - 1/128"	Rapido	3,8 x 1,4	50,00 €	**40,00 €**
2312020	0-200	0,05 - 1/128"	Vite	Ø 1,6	69,00 €	**54,00 €**
2312023	0-200	0,05 - 1/128"	Rapido	3,8 x 1,4	77,00 €	**61,00 €**
2313020	0-300	0,05 - 1/128"	Vite	5,0 x 1,8	146,00 €	**112,00 €**

misure espresse in mm

CALIBRI A CORSOIO CON BLOCCAGGIO A ROTELLA

Serie MicroMet *PLUS*

2311550

45,00 €

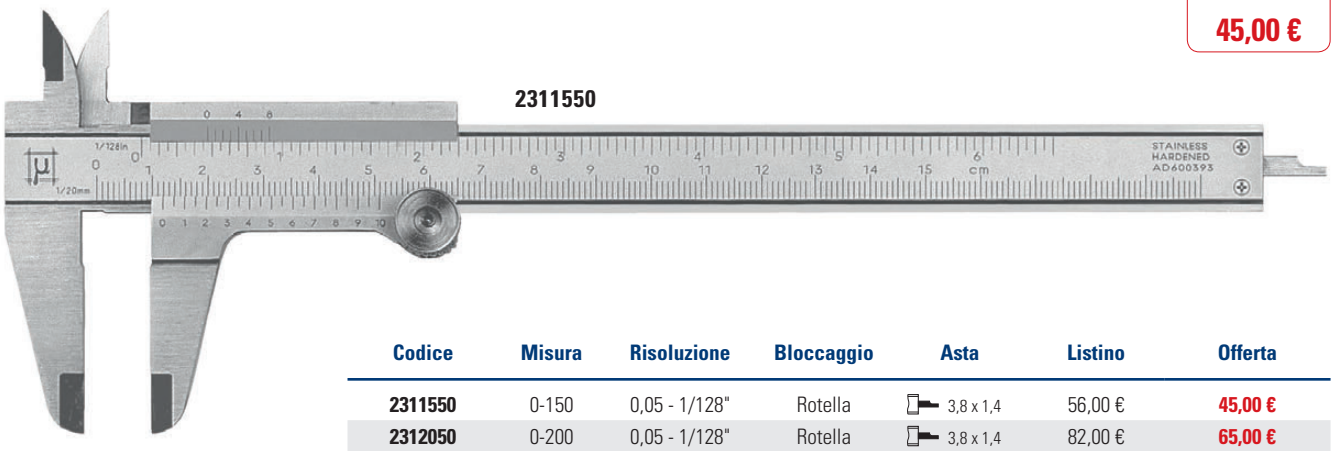

Codice	Misura	Risoluzione	Bloccaggio	Asta	Listino	Offerta
2311550	0-150	0,05 - 1/128"	Rotella	3,8 x 1,4	56,00 €	**45,00 €**
2312050	0-200	0,05 - 1/128"	Rotella	3,8 x 1,4	82,00 €	**65,00 €**

misure espresse in mm

CALIBRI DIGITALI DI PROFONDITÀ "ALTA QUALITÀ" IP67

Serie DIGITRONIC PLUS

IP67 | RIGIN | + Preset − | CERTIFICATO DI CONTROLLO

2992207 — 252,00 €

Meccanica di qualità superiore in acciaio inossidabile temprato, con **guide lappate** per uno scorrimento perfetto. **Elettronica Swiss made** ad elevate prestazioni. Funzioni ON/OFF, AUTO ON/OFF, origine, conversione mm/inch, memoria dello "zero" e con funzione PRESET per impostare una quota desiderata.

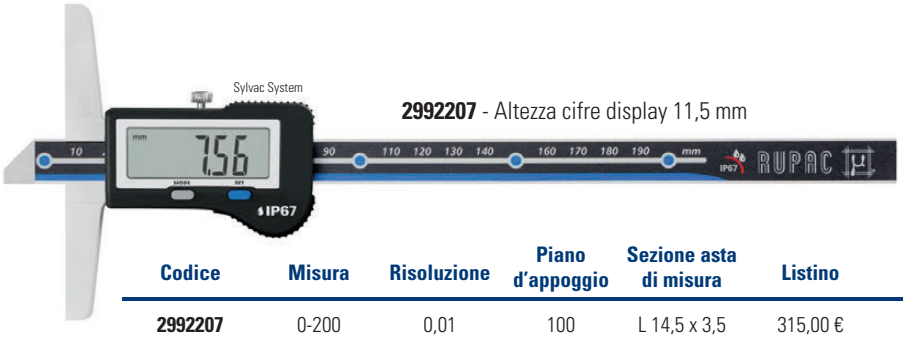

2992207 - Altezza cifre display 11,5 mm

Codice	Misura	Risoluzione	Piano d'appoggio	Sezione asta di misura	Listino	Offerta	ACCREDIA	Offerta
2992207	0-200	0,01	100	L 14,5 x 3,5	315,00 €	252,00 €	2992207C	304,00 €
2992307	0-300	0,01	150	L 14,5 x 3,5	467,00 €	378,00 €	2992307C	433,00 €

misure espresse in mm

CALIBRI DIGITALI DI PROFONDITÀ "ALTA QUALITÀ"

Serie DIGITRONIC PLUS

IP54 | RIGIN | USB | CERTIFICATO DI CONTROLLO

2992206 — 142,00 €

Meccanica di qualità superiore in acciaio inossidabile temprato, con **guide lappate** per uno scorrimento impeccabile. Funzioni ON/OFF, AUTO ON/OFF, origine, conversione mm/inch, misurazione assoluta/incrementale e memoria dello "zero".

2992201 - Altezza cifre display 9,5 mm

2990011 Cavo di connessione USB e software di acquisizione dati
Prezzo promozionale **69,00 €**

Codice	Misura	Risoluzione	Piano d'appoggio	Sezione asta di misura	Contatto	Listino	Offerta	ACCREDIA	Offerta
2992206	0-200	0,01	100	L 14,5 x 3,5	Ø 1,5 x 6	176,00 €	142,00 €	2992206C	194,00 €
2992306	0-300	0,01	150	L 14,5 x 3,5	Ø 1,5 x 6	325,00 €	262,00 €	2992306C	317,00 €
2992201	0-200	0,01	100	L 14,5 x 3,5	-	150,00 €	120,00 €	2992201C	172,00 €
2992301	0-300	0,01	150	L 14,5 x 3,5	-	295,00 €	235,00 €	2992301C	290,00 €
2992501	0-500	0,01	150	L 14,5 x 4,0	-	465,00 €	375,00 €	2992501C	440,00 €

misure espresse in mm

CALIBRI DIGITALI DI PROFONDITÀ

Serie DIGITRONIC

IP40

2992200 — 79,00 €

Funzioni ON/OFF, origine, conversione mm/inch, misurazione assoluta/incrementale.

2992200 - Altezza cifre display 11 mm

Codice	Misura	Risoluzione	Piano d'appoggio	Sezione asta di misura	Contatto	Listino	Offerta
2992200	0-200	0,01	100	L 15,5 x 3,6	-	100,00 €	79,00 €
2992205	0-200	0,01	100	L 15,5 x 3,6	Ø 2 x 10	115,00 €	87,00 €
2992300	0-300	0,01	100	L 15,5 x 3,6	-	140,00 €	107,00 €
2992500	0-500	0,01	150	L 15,0 x 6,0	-	225,00 €	170,00 €

misure espresse in mm

CALIBRO DIGITALE DI PROFONDITÀ "ALTA QUALITÀ"

Serie Mahr **Con certificato ACCREDIA**

IP67 | Preset | DIGIMATIC | RS232 | USB

4126513C
732,00 €

Meccanica di qualità superiore in acciaio inossidabile temprato, con guide lappate per uno scorrimento perfetto. Funzioni ON/OFF, AUTO ON/OFF, origine, conversione mm/inch, funzione LOCK di sicurezza blocco tasti e con funzione PRESET per impostare una quota desiderata. Sistema REFERENCE per una lettura più rapida e precisa.

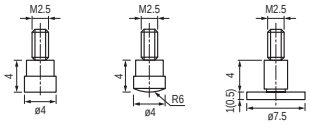

Inserti di misura in dotazione

4126513C - Altezza cifre display 8,5 mm

MADE BY MAHR

Codice	Misura	Risoluzione	Piano d'appoggio	Sezione asta di misura	Contatto	Listino	Offerta con ACCREDIA
4126513C	0-100	0,01	85	Ø 4	Intercambiabile	825,00 €	**732,00 €**

misure espresse in mm

CALIBRO DIGITALE DI PROFONDITÀ

Serie DIGITRONIC

IP40

2992109
183,00 €

Funzioni ON/OFF, origine, conversione mm/inch.

2992109

Codice	Misura	Risoluzione	Piano d'appoggio	Sezione asta di misura	Listino	Offerta
2992109	0-100	0,01	100	Ø 3	235,00 €	**183,00 €**

ACCREDIA	Offerta
2992109C	**233,00 €**

misure espresse in mm

MICROMETRI DI PROFONDITÀ

Versione analogica e digitale

IP65 | RS232 | USB

2380150
250,00 €

2780150

2380150

CAVO TRASMISSIONE DATI

2999004	USB	**80,00 €**
2999009	RS232	**65,00 €**

Codice	Versione	Misura	Risoluzione	Superfici di contatto	Piano d'appoggio	N° Aste	Listino	Offerta
2780150	Analogica	0-150	0,01	Ø 6	L 100 x 16	6	270,00 €	**186,00 €**
2380150	Digitale	0-150	0,001	Ø 4	L 100 x 16	6	320,00 €	**250,00 €**

misure espresse in mm

BLOCCHETTI DI RISCONTRO

Serie MicroMet PLUS

2350322

142,00 €

Gli assortimenti di blocchetti Rupac sono caratterizzati da un'elevata stabilità e da un ottimo potere di adesione.
La realizzazione in ceramica aumenta ulteriormente l'affidabilità e la resistenza all'usura oltre a garantire totale protezione da acidi o alcali; durezza di circa 1400 HV. Ogni blocchetto ha inciso un proprio numero di identificazione.

2350877

ACCIAIO

Codice	Set	Grado	Listino	Offerta	ACCREDIA	Offerta
2350322	32 pz.	2	185,00 €	142,00 €	-	-
2350470	47 pz.	0	670,00 €	515,00 €	2350470C	865,00 €
2350471	47 pz.	1	445,00 €	330,00 €	2350471C	680,00 €
2350472	47 pz.	2	240,00 €	190,00 €	-	-
2350870	87 pz.	0	1.000,00 €	805,00 €	2350870C	1.455,00 €
2350871	87 pz.	1	628,00 €	465,00 €	2350871C	1.115,00 €
2350872	87 pz.	2	345,00 €	270,00 €	-	-

certificazione su 5 punti

CERAMICA

Codice	Set	Grado	Listino	Offerta	ACCREDIA	Offerta
2350477	47 pz.	1	1.975,00 €	1.680,00 €	2350477C	2.030,00 €
2350877	87 pz.	1	3.290,00 €	2.790,00 €	2350877C	3.440,00 €

certificazione su 5 punti

SET SPINE CALIBRATE

Serie MicroMet PLUS

2704100

410,00 €

2704201N

Set di spine calibrate, classe di precisione 2.
Forniti in cassetta di legno. Spine con impugnatura rimovibile.
Lunghezza utile spine: 25 mm / 40 mm senza impugnatura (da Ø 1 a 1,49 mm)
35 mm / 50 mm senza impugnatura (da Ø 1,5 a 12 mm)

Codice	Diametro	Progressione	N° Pezzi	Listino	Offerta
2704001	da 0,5 a 1	0,01	51	635,00 €	495,00 €
2704100	da 1 a 4	0,05	61	550,00 €	410,00 €
2704101	da 4,05 a 8	0,05	80	660,00 €	515,00 €
2704102	da 8,05 a 12	0,05	80	660,00 €	515,00 €
2704201N	da 1 a 10	0,1	91	665,00 €	515,00 €

misure espresse in mm

ANELLI MASTER "ALTA QUALITÀ"

Serie MicroMet PLUS

CERTIFICATO DI CONTROLLO

2800011

90,00 €

Costruiti con trattamento speciale di tempra ad olio in grado di garantire l'irrestringibilità del materiale e di raggiungere durezze di circa 700 HV. Trattamento speciale per la stabilità dimensionale a -80°C.
Dimensioni reali incise, calibrati a 20°C. Realizzati secondo le normative DIN 2250-1 tipo C.
Ogni anello è corredato di certificato di controllo del costruttore, riportante il numero di serie.

Codice Classe*	Intervallo Diametri	Progressione	Listino	Offerta	Offerta con ACCREDIA
2800011	6 mm - 15 mm	1 mm	115,00 €	90,00 €	135,00 €
2800012	16 mm - 30 mm	1 mm	115,00 €	90,00 €	135,00 €
2800013	35 mm - 60 mm	5 mm	120,00 €	95,00 €	140,00 €
2800014	65 mm - 80 mm	5 mm	165,00 €	125,00 €	170,00 €
2800015	85 mm - 100 mm	5 mm	215,00 €	175,00 €	220,00 €

** Per ordinare, indicare il codice classe seguito dal diametro desiderato. Es. anello Ø 55 mm: 2800013.55*

MICROMETRI DIGITALI "ALTA QUALITÀ"

Serie DIGITRONIC PLUS

IP65 | CERTIFICATO DI CONTROLLO | USB

2390250
119,00 €

Meccanica di qualità superiore per uno scorrimento impeccabile.
Superfici di contatto riportate in metallo duro, rettificate e lappate di precisione.
Frizione sul tamburo. Contatto a sfera intercambiabile in dotazione (cod. 2360099).

2390250

2360099

- Misurazione assoluta ed incrementale.
- Preselezione quota (origine).
- Spegnimento automatico.
- Mantenimento quota in memoria per una misurazione istantanea.

2990012 Cavo di connessione USB e software di acquisizione dati
Prezzo promozionale **69,00 €**

Codice	Misura	Risoluzione	Listino	Offerta	ACCREDIA	Offerta
2390250	0-25	0,001	160,00 €	**119,00 €**	**2390250C**	**184,00 €**
2390500	25-50	0,001	203,00 €	**155,00 €**	**2390500C**	**220,00 €**
2390750	50-75	0,001	235,00 €	**185,00 €**	**2390750C**	**250,00 €**
2391000	75-100	0,001	258,00 €	**205,00 €**	**2391000C**	**270,00 €**
2391250	100-125	0,001	295,00 €	**240,00 €**	**2391250C**	**305,00 €**
2391500	125-150	0,001	330,00 €	**265,00 €**	**2391500C**	**330,00 €**

misure espresse in mm

MICROMETRO DIGITALE "ALTA QUALITÀ"

Serie Mahr

IP65 | Preset

4157011
239,00 €

Meccanica di qualità superiore per uno scorrimento impeccabile.
Superfici di contatto riportate in metallo duro, rettificate e lappate di precisione.
Grande display LCD, altezza cifre 10 mm. Frizione sul tamburo.

Made by Mahr

4157011

- Misurazione assoluta ed incrementale.
- Preselezione quota.
- Accensione e spegnimento automatici.
- Funzione Lock di sicurezza blocco tasti.
- Misurazioni immediate grazie al sistema REFERENCE.

Codice	Misura	Risoluzione	Listino	Offerta	ACCREDIA	Offerta
4157011	0-25	0,001	280,00 €	**239,00 €**	**4157011C**	**304,00 €**

misure espresse in mm

MICROMETRI PER ESTERNI "ALTA QUALITÀ"

Serie MicroMet PLUS Corredati di certificato di controllo

CERTIFICATO DI CONTROLLO

2551025

42,00 €

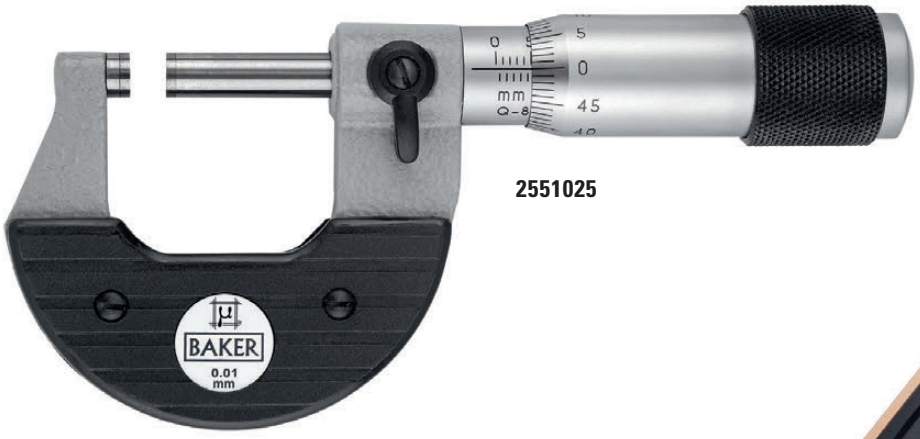

2551025

• Frizione sul tamburo.

2559100

ESECUZIONE STANDARD

Codice	Misura	Risoluzione	Contatti	Listino	Offerta
2551025	0-25	0,01	Piani	52,00 €	42,00 €
2551050	25-50	0,01	Piani	88,00 €	70,00 €
2551075	50-75	0,01	Piani	106,00 €	86,00 €
2551100	75-100	0,01	Piani	122,00 €	100,00 €
2559100*	SET 0-100	0,01	Piani	365,00 €	298,00 €
2559150**	SET 0-150	0,01	Piani	663,00 €	580,00 €

* Serie di 4 micrometri + 3 aste di riscontro

** Serie di 6 micrometri + 5 aste di riscontro

PER SUPERFICI CONVESSE

2557025	0-25	0,01	Piano/Sfera (A)	128,00 €	108,00 €
2557125	0-25	0,01	Sfera/Sfera (B)	135,00 €	112,00 €

CON CONTATTI A DISCO

2553025	0-25	0,01	Disco (C)	266,00 €	218,00 €

misure espresse in mm

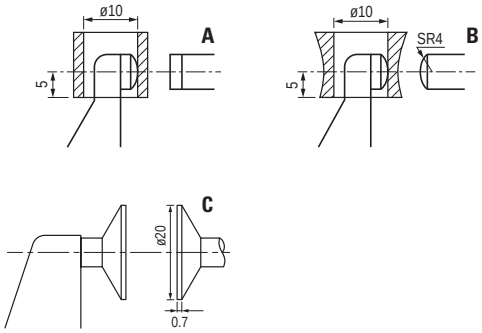

MICROMETRI PER ESTERNI

Serie BluLine

2361025

26,00 €

2361025

2369150

Codice	Misura	Risoluzione	Listino	Offerta
2361025	0-25	0,01	33,00 €	26,00 €
2361050	25-50	0,01	37,00 €	29,00 €
2369150*	SET 0-150	0,01	262,00 €	205,00 €
2369300**	SET 0-300	0,01	788,00 €	635,00 €

* Serie di 6 micrometri + 5 aste di riscontro

** Serie di 12 micrometri + 11 aste di riscontro

misure espresse in mm

www.rupac.com

MICROMETRI DIGITALI PER SUPERFICI CONVESSE

Serie DIGITRONIC

2397125

IP65 | RS232 | USB

2397125

188,00 €

- Misurazione assoluta ed incrementale.
- Preselezione quota (origine).

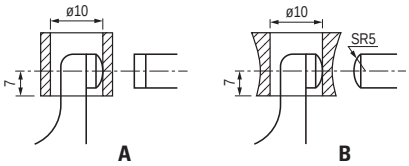

Codice	Misura	Risoluzione	Esecuzione	Listino	Offerta
2397025	0-25	0,001	Piano/Sfera (A)	230,00 €	**185,00 €**
2397125	0-25	0,001	Sfera/Sfera (B)	237,00 €	**188,00 €**

misure espresse in mm

CAVO TRASMISSIONE DATI

2999004	USB	**80,00 €**
2999009	RS232	**65,00 €**

MICROMETRI DIGITALI CON CONTATTI A DISCO

Serie DIGITRONIC Stelo non rotante

2393025

IP40 | RS232 | USB

2393025

208,00 €

- Misurazione assoluta ed incrementale.
- Preselezione quota (origine).

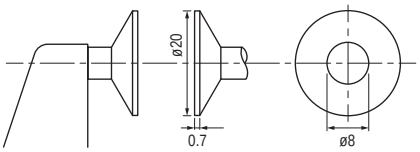

Codice	Misura	Risoluzione	Superfici di contatto	Listino	Offerta
2393025	0-25	0,001	Ø 20 x 0,7	260,00 €	**208,00 €**
2393050	25-50	0,001	Ø 20 x 0,7	290,00 €	**235,00 €**
2393075	50-75	0,001	Ø 20 x 0,7	320,00 €	**258,00 €**
2393100	75-100	0,001	Ø 20 x 0,7	345,00 €	**278,00 €**

misure espresse in mm

CAVO TRASMISSIONE DATI

2999004	USB	**80,00 €**
2999009	RS232	**65,00 €**

MICROMETRI DIGITALI PER CAVE

Serie DIGITRONIC Stelo non rotante

2398025

IP40 | RS232 | USB

2398025

218,00 €

- Misurazione assoluta ed incrementale.
- Preselezione quota (origine).

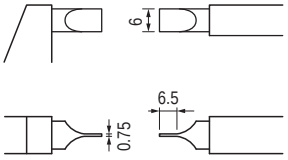

Codice	Misura	Risoluzione	Superfici di contatto	Listino	Offerta
2398025	0-25	0,001	0,75 x 6,50	275,00 €	**218,00 €**
2398050	25-50	0,001	0,75 x 6,50	300,00 €	**240,00 €**

misure espresse in mm

CAVO TRASMISSIONE DATI

2999004	USB	**80,00 €**
2999009	RS232	**65,00 €**

SUPPORTO PER MICROMETRI

2001915

23,00 €

2001914

2001915

2001914 Supporto portatile con struttura pieghevole, per micrometri con campo di misura fino a 100 mm
Prezzo promozionale **28,00 €** (Listino 33,00 €)

2001915 Supporto con corpo in ghisa e ganasce orientabili, per micrometri con campo di misura fino a 100 mm
Prezzo promozionale **23,00 €** (Listino 29,00 €)

MICROMETRI PER INTERNI

Versione analogica e digitale

IP40 RS232 USB

2979030

205,00 €

2979030

2970030

- Becchi in metallo duro.
- Misurazione assoluta ed incrementale.
- Preselezione quota (origine).
- Completi di anello di riscontro.

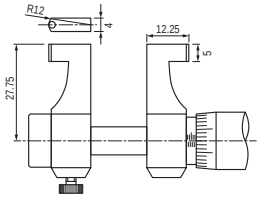

Contatti campo di misura 25-50 mm

Codice	Versione	Misura	Risoluzione	Contatti	Listino	Offerta
2970030	Analogica	5-30	0,01	Ø 2 x L 5 mm	88,00 €	**72,00 €**
2970050	Analogica	25-50	0,01	Vedi disegno	98,00 €	**81,00 €**
2979030	Digitale	5-30	0,001	Ø 2 x L 5 mm	257,00 €	**205,00 €**
2979050	Digitale	25-50	0,001	Vedi disegno	275,00 €	**220,00 €**

misure espresse in mm

CAVO TRASMISSIONE DATI

2999004	USB	**80,00 €**
2999009	RS232	**65,00 €**

MICROMETRO PER INTERNI

In esecuzione componibile

2790500

250,00 €

2790500

- Superfici di contatto cromate.
- Diametro tubo: 14 mm.

Codice	Misura	Risoluzione	Listino	Offerta
2790500	50-500	0,01	360,00 €	**250,00 €**

misure espresse in mm

SET MICROMETRI A TRE PUNTE

Serie MicroMet PLUS con Certificato ACCREDIA per anelli di riscontro

2503393C

425,00 €

2503395C

Superfici di contatto cilindriche in metallo duro.
Ogni confezione comprende inoltre:
- Prolunga di profondità (non per cod. 2503391C e 2503396C).
- Anelli di riscontro (certificati ACCREDIA).

Codice	Misura	Risoluzione	Composizione	Prolunga	Quota da fondo foro	Listino	Offerta con ACCREDIA
2503391C	3,5-6,5	0,001	4 micrometri / 2 anelli	-	1,3	1.075,00 €	830,00 €
2503392C	6-12	0,001	3 micrometri / 2 anelli	100	1,5	736,00 €	560,00 €
2503393C	12-20	0,005	2 micrometri / 1 anello	150	1	544,00 €	425,00 €
2503394C	20-40	0,005	4 micrometri / 2 anelli	150	1	1.040,00 €	835,00 €
2503395C	40-100	0,005	6 micrometri / 3 anelli	150	1	1.660,00 €	1.360,00 €
2503396C	100-200	0,005	4 micrometri / 2 anelli	-	20	3.315,00 €	2.715,00 €

misure espresse in mm

SET MICROMETRI A TRE PUNTE DIGITALI

Serie Mahr con Certificato ACCREDIA per anelli di riscontro

IP52 DIGIMATIC RS232 USB

2509393C

1.230,00 €

2509394C

Superfici di contatto cilindriche in metallo duro.
Ogni confezione comprende:
- 1 micrometro digitale Mahr con display LCD altezza cifre 7,5 mm.
- Le teste di misura MicroMet previste.
- Gli anelli di riscontro (certificati ACCREDIA).

Funzioni
- Misurazione assoluta ed incrementale.
- Preselezione quota.
- Funzione Lock di sicurezza blocco tasti.
- Misurazioni immediate grazie al sistema REFERENCE.

Codice	Misura	Risoluzione	Composizione	Quota da fondo foro	Listino	Offerta con ACCREDIA
2509392C	6-12	0,001	3 micrometri / 2 anelli	1,5	1.570,00 €	1.335,00 €
2509393C	12-20	0,001	2 micrometri / 1 anello	1	1.445,00 €	1.230,00 €
2509394C	20-40	0,001	4 micrometri / 2 anelli	1	1.860,00 €	1.580,00 €
2509395C	40-100	0,001	6 micrometri / 3 anelli	1	2.445,00 €	2.080,00 €

misure espresse in mm

MICROMETRI A TRE PUNTE SINGOLI

Serie MicroMet *PLUS*

2503311

203,00 €

Codice	Misura	Risoluzione	Quota da fondo foro	Listino	Offerta
2503305	6-8	0,001	1,5	260,00 €	**203,00 €**
2503306	8-10	0,001	1,5	260,00 €	**203,00 €**
2503307	10-12	0,001	1,5	260,00 €	**203,00 €**
2503308	12-16	0,005	1	260,00 €	**203,00 €**
2503309	16-20	0,005	1	260,00 €	**203,00 €**
2503310	20-25	0,005	1	260,00 €	**203,00 €**
2503311	25-30	0,005	1	260,00 €	**203,00 €**
2503312	30-35	0,005	1	260,00 €	**203,00 €**
2503313	35-40	0,005	1	260,00 €	**203,00 €**
2503314	40-50	0,005	1	300,00 €	**235,00 €**
2503315	50-60	0,005	1	300,00 €	**235,00 €**
2503316	60-70	0,005	1	300,00 €	**235,00 €**
2503317	70-80	0,005	1	300,00 €	**235,00 €**
2503318	80-90	0,005	1	300,00 €	**235,00 €**
2503319	90-100	0,005	1	300,00 €	**235,00 €**
2503320	100-125	0,005	20	570,00 €	**455,00 €**
2503321	125-150	0,005	20	570,00 €	**455,00 €**
2503322	150-175	0,005	20	570,00 €	**455,00 €**
2503323	175-200	0,005	20	570,00 €	**455,00 €**

Superfici di contatto cilindriche in metallo duro. Anelli non in dotazione (vedi pag. 11)

misure espresse in mm

2503316

2503311

SET MICROMETRI A TRE PUNTE DIGITALI CON AZIONAMENTO RAPIDO

Con Certificato ACCREDIA per anelli di riscontro

IP54 RS232 USB

2603393C

732,00 €

- Superfici di contatto in metallo duro.
- Funzioni preselezione quota, impostazione campo di tolleranza.
- Risoluzione 0,001 mm.
- Forniti completi di impugnatura, comparatore digitale ed anelli di riscontro (certificati ACCREDIA).

CAVO TRASMISSIONE DATI

2999004	USB	**80,00 €**
2999009	RS232	**65,00 €**

VERSIONE RAPID
SERIE 260 DIGITRONIC

VERSIONE TRIGA-BORE
SERIE 240 DIGITRONIC

VERSIONE RAPID / MOVIMENTO A LEVA

Codice	Misura	Composizione	Quota fondo foro	Listino	Offerta con ACCREDIA
2603392C	6 - 12	3 teste / 2 anelli	1,5	1.050,00 €	**816,00 €**
2603393C	12 - 20	2 teste / 1 anello	1,0	945,00 €	**732,00 €**
2603394C	20 - 40	4 teste / 2 anelli	0,5	1.350,00 €	**1.027,00 €**
2603395C	40 -100	6 teste / 3 anelli	0,5	2.800,00 €	**2.115,00 €**

VERSIONE TRIGA-BORE / MOVIMENTO A PISTOLA

2403393C	6 - 16	4 teste / 2 anelli	1,5	1.800,00 €	**1.363,00 €**
2403394C	16 - 40	4 teste / 2 anelli	0,5	1.760,00 €	**1.316,00 €**
2403395C	40 -100	6 teste / 3 anelli	0,5	2.810,00 €	**2.115,00 €**

misure espresse in mm

www.rupac.com

ALESAMETRI
Serie MicroMet PLUS

Forniti completi di comparatore Ø 58 mm.
Tastatore mobile con contatto in metallo duro.

MADE IN ITALY

1577022
308,00 €

1577022

1577050

1577999

3070200

3070500

MODELLI SINGOLI

Codice	Misura	Risoluzione	Max profondità	Listino	Offerta
1577050	20-50	0,01	165	395,00 €	**322,00 €**
1577022	30-100	0,01	250	380,00 €	**308,00 €**
1577305	50-300	0,01	380	535,00 €	**428,00 €**
1577500	100-500	0,01	650	1.035,00 €	**830,00 €**

misure espresse in mm

SET

Codice	Misura	Risoluzione	Max profondità	Listino	Offerta
1577999	18-150	0,01	165 / 250	680,00 €	**545,00 €**
1577991	20-300	0,01	165 / 250	820,00 €	**656,00 €**

misure espresse in mm

TARATURA

Codice	Misura	Descrizione	Listino	Offerta
3070200	15-190	Apparecchio per taratura alesametri	595,00 €	**455,00 €**
3070500	15-400	Apparecchio per taratura alesametri	895,00 €	**715,00 €**

misure espresse in mm

Set di taratura per la messa a punto ed il controllo di alesametri e misuratori per interni.
Da utilizzare con l'ausilio di blocchetti di riscontro (non compresi).

COMPARATORI A BRACCI TASTATORI

Serie DIGITRONIC PLUS

IP67 | DIGIMATIC | USB | Bluetooth

3501510N

595,00 €

Per misurazioni di interni (quali cave, fori, ecc.) e di esterni, anche su pezzi difficili.
Contatti in metallo duro.
Lettura assoluta ed incrementale, ricerca del punto minimo/massimo, impostazione della tolleranza (LED rosso/verde).
Altezza cifre display 8,5 mm.
Uscita dati (opzionale): USB, Digimatic, Bluetooth.

MODELLI PER MISURE INTERNE

3501701N

3501510N - 3501530N

Codice	Modello	Misura	Risoluzione	Profondità max di misura	Profondità scanalatura	Listino	Offerta
3501701N*	G005	5-20	0,001	44	2,2 x 0,8	785,00 €	**670,00 €**
3501510N	L210	10-30	0,01	85	5,2 x 1,2	695,00 €	**595,00 €**
3501530N	L230	30-50	0,01	85	7,0 x 1,2	695,00 €	**595,00 €**

* Sistema di ricarica wireless

misure espresse in mm

MODELLI PER MISURE ESTERNE

3505330

3505450

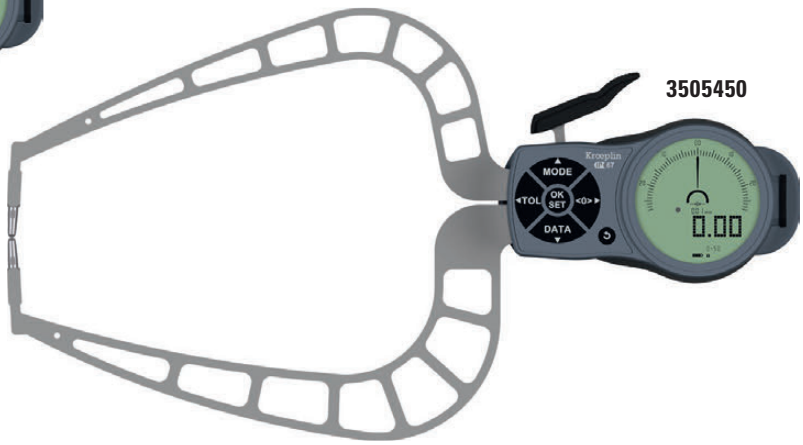

3503502N

Codice	Modello	Misura	Risoluzione	Profondità max di misura	Listino	Offerta
3503502N	K220	0-20	0,01	85	695,00 €	**595,00 €**
3505330	K330	0-30	0,02	116	695,00 €	**595,00 €**
3505450	K450	0-50	0,02	167	985,00 €	**840,00 €**

misure espresse in mm

www.rupac.com

TASTATORI

Serie MicroMet PLUS Corredati di certificato di controllo

CERTIFICATO DI CONTROLLO

1550302

79,00 €

Punta tastatrice in metallo duro.
Forniti completi di attacco a coda di rondine Ø 8 mm, con elegante astuccio.

www.rupac.com

1550302

1550315

1550312

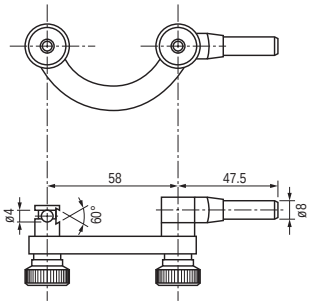

2349999 Supporto di centraggio
Prezzo promozionale **15,00 €**

Codice	Misura	Risoluzione	Scala	Lunghezza stelo	Ø ghiera	Punta tastatrice	Listino	Offerta
1550302	0,8	0,01	0 - 40 - 0	14,4	29,5	Ø 2	108,00 €	**79,00 €**
1550312	0,8	0,01	0 - 40 - 0	14,4	38,0	Ø 2	128,00 €	**87,00 €**
1550315	0,8	0,01	0 - 40 - 0	34,0	29,5	Ø 2	157,00 €	**123,00 €**
2550302* SET	0,8	0,01	0 - 40 - 0	14,4	29,5	Ø 1 - Ø 2	123,00 €	**94,00 €**
2550312* SET	0,8	0,01	0 - 40 - 0	14,4	38,0	Ø 1 - Ø 2	143,00 €	**102,00 €**

* Il set comprende attacchi a coda di rondine Ø 4 e Ø 8 mm e attacco universale con asta sezione 9 x 9 x 100 mm.

misure espresse in mm

SPESSIMETRI DIGITALI

Serie DIGITRONIC

1559131

160,00 €

1555925

1559931

1559142

Codice	Misura	Risoluzione	Profondità gola	Contatti	Listino	Offerta
1555925	0-25	0,01	25	Ø 14,5	215,00 €	**173,00 €**
1559931	0-10	0,001	30	Ø 10	320,00 €	**265,00 €**
1559131	0-10	0,01	30	Ø 10	195,00 €	**160,00 €**
1559142	0-10	0,01	105	Ø 10	245,00 €	**199,00 €**
1559165	0-25	0,01	200	Ø 10	340,00 €	**270,00 €**

misure espresse in mm

COMPARATORI "ALTA QUALITÀ"

Serie MicroMet PLUS Corredati di certificato di controllo

CERTIFICATO DI CONTROLLO | Shock Proof

1502251

38,00 €

Esecuzione meccanica che consente un eccezionale scorrimento ed elevata precisione.
Fornito con elegante astuccio, completo di fondelli, piano e con asola.

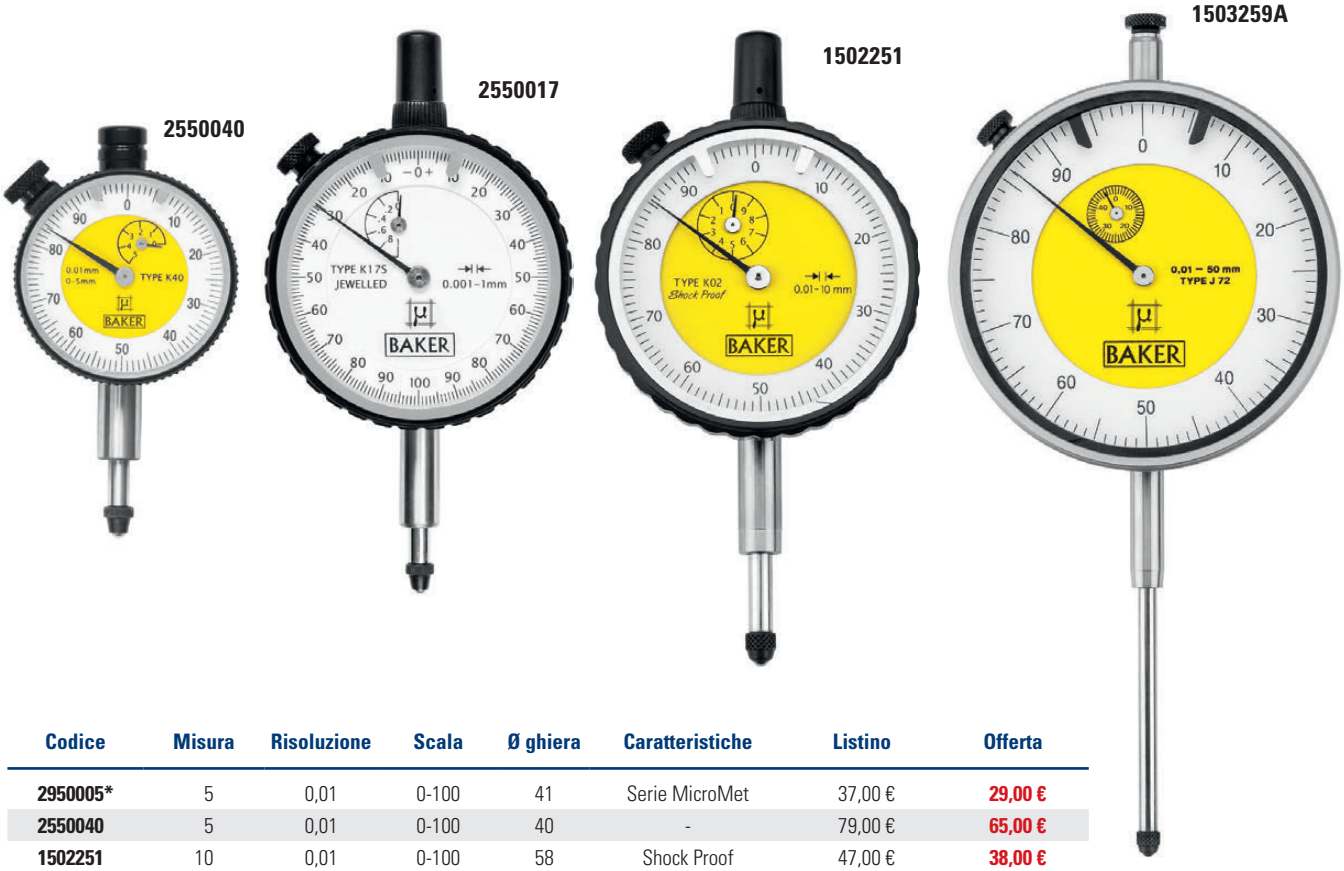

Codice	Misura	Risoluzione	Scala	Ø ghiera	Caratteristiche	Listino	Offerta
2950005*	5	0,01	0-100	41	Serie MicroMet	37,00 €	**29,00 €**
2550040	5	0,01	0-100	40	-	79,00 €	**65,00 €**
1502251	10	0,01	0-100	58	Shock Proof	47,00 €	**38,00 €**
1502252	25	0,01	0-100	58	-	116,00 €	**95,00 €**
1503259A	50	0,01	0-100	88	Asola centrale	280,00 €	**228,00 €**
2550017	1	0,001	0-100-0	58	Montato su rubini	160,00 €	**130,00 €**
1502254S	5	0,001	0-200	58	-	185,00 €	**149,00 €**

* In dotazione solo fondello piano

misure espresse in mm

COMPARATORE DI PRECISIONE ALTA QUALITÀ

Serie Mahr

Shock Proof

4334000

241,00 €

Made by Mahr

4334000

Protezione antiurto del movimento di misurazione.
Movimento del tastatore su gabbia a sfere, per un'elevata precisione ed un limitato errore di inversione.
Registrazione micrometrica bloccabile.
Quadrante ad alto contrasto.
Conforme alle normative DIN 879-1.

Codice	Misura	Risoluzione	Precisione fe	Listino	Offerta
4334000	± 50	1	1	268,00 €	**241,00 €**

misure espresse in µm

ACCREDIA	Offerta
4334000C	**296,00 €**

www.rupac.com

COMPARATORI DIGITALI "ALTA QUALITÀ"

Serie DIGITRONIC PLUS

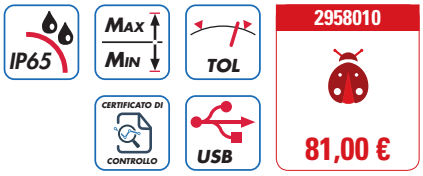

Caratteristiche: AUTO ON/OFF, ON/OFF, zero, inversione direzione di conteggio, conversione mm/inch, preselezione quota, impostazione campo di tolleranza, funzione ricerca valore minimo e massimo, mantenimento quota in memoria dopo lo spegnimento. Altezza cifre display 11 mm.
Protezione IP65 per campo 13,5 mm, IP54 per campo superiore.
Fornito completo di fondelli piano e con asola.

Pressione di misura ridotta (cod. 2958101).

2990013 Cavo di connessione USB e software di acquisizione dati
Prezzo promozionale **69,00 €**

RISOLUZIONE CENTESIMALE

Codice	Misura	Precisione	Listino	Offerta	ACCREDIA	Offerta
2958010	13,5	0,02	110,00 €	81,00 €	2958010C	136,00 €
2958011	25	0,02	160,00 €	128,00 €	2958011C	183,00 €
2958012	50	0,03	325,00 €	260,00 €	2958012C	320,00 €
2958015	100	0,03	630,00 €	498,00 €	2958015C	558,00 €

misure espresse in mm

RISOLUZIONE MILLESIMALE

Codice	Misura	Precisione	Listino	Offerta	ACCREDIA	Offerta
2958101	13,5	0,005	240,00 €	175,00 €	2958101C	230,00 €
2958102	25	0,005	325,00 €	258,00 €	2958102C	313,00 €
2958103	50	0,006	440,00 €	350,00 €	2958103C	410,00 €
2958115	100	0,009	990,00 €	795,00 €	2958115C	855,00 €

misure espresse in mm

www.rupac.com

COMPARATORI DIGITALI

Serie DIGITRONIC

IP40

2959010

81,00 €

2959010

2959011

Caratteristiche: ON/OFF, auto OFF, zero, conversione mm/inch. Altezza cifre display 14 mm.

Codice	Misura	Risoluzione	Precisione	Listino	Offerta
2959101	12	0,001	± 0,004	145,00 €	**115,00 €**
2959010	12	0,01	± 0,02	110,00 €	**81,00 €**
2959011	25	0,01	± 0,03	155,00 €	**128,00 €**

misure espresse in mm

ACCREDIA L'ENTE ITALIANO DI ACCREDITAMENTO	Offerta
2959101C	**170,00 €**
2959010C	**136,00 €**
2959011C	**183,00 €**

MISURATORI DIGITALI DI RAGGI

Serie DIGITRONIC

3790700

358,00 €

Misurazione diretta ed immediata del raggio di archi interni ed esterni, con lettura effettiva del raggio.
Strumenti compatti e di semplice utilizzo, ampiamente utilizzati in qualsiasi misura di arco circolare.

3790700

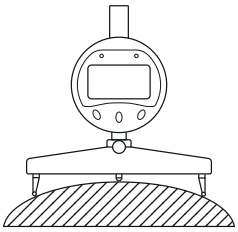

Archi esterni

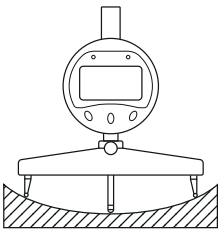

Archi interni

Codice	Misura	Risoluzione	Basi in dotazione	Listino	Offerta
3790700	5 - 700	0,005	10, 20, 30, 60, 100	458,00 €	**358,00 €**
3792500	450 - 2500	0,005	200	1.098,00 €	**880,00 €**

misure espresse in mm

www.rupac.com

SUPPORTI PORTA COMPARATORE

Serie MicroMet PLUS Con base magnetica

SWISS MADE
GLI UNICI ORIGINALI

2005026
158,00 €

I modelli **Classic** e **Strato** sono stativi in grado di raggiungere qualsiasi posizione.
Sistema di fissaggio totalmente meccanico che non richiede alcuna manutenzione.
Bloccaggio sicuro in posizione con una sola manopola e regolazione micrometrica di precisione.
Attacco per gambo comparatore Ø 8 mm ed a coda di rondine per tastatori.
Il modello **Strato** è realizzato in lega leggera e ricavato da un unico pezzo.
Base magnetica con piano inferiore prismatico RUPAC.

www.rupac.com

2005022

MODELLO CLASSIC

2005028

MODELLO STRATO

2005026

2005024

MODELLI BASE

Codice	Raggio di azione	Modello	Forza magnetica	Listino	Offerta
2005022	200	Classic	600 N	245,00 €	**197,00 €**
2005001	288	Classic	600 N	295,00 €	**237,00 €**
2005002	400	Classic	600 N	328,00 €	**263,00 €**
2005020	200	Strato	600 N	285,00 €	**228,00 €**
2005028	280	Strato	600 N	380,00 €	**306,00 €**
2005026	125	Base*	300 N	195,00 €	**158,00 €**
2005024	210	Base	750 N	222,00 €	**179,00 €**

* Versione "mini"

misure espresse in mm

SUPPORTI PORTA COMPARATORE

Con base magnetica

2001800
27,00 €

Supporti porta comparatore **serie F**.

Base magnetica con piano inferiore prismatico.
Attacco per gambo comparatore Ø 8 mm.

2001803

2001800

2001809

Codice	Raggio di azione	Regolazione micrometrica	Forza magnetica	Listino	Offerta
2001800	150	NO	600 N	34,00 €	**27,00 €**
2001803	150	SI	600 N	37,00 €	**29,00 €**
2001809	320	SI	800 N	105,00 €	**84,00 €**

misure espresse in mm

SUPPORTI PORTA COMPARATORE

Serie MicroMet *PLUS*

2107701

149,00 €

Stativi porta comparatore con tavola in acciaio speciale temprato o granito.
Foro per gambo comparatore Ø 8 mm.

2107701

2001841

2003311

Codice	Modello	Dimensioni tavola	Max altezza	Ø colonna	Lunghezza braccio	Regolazione micrometrica	Listino	Offerta
2107701	Basic	70 x 70	150	22	85	No	185,00 €	**149,00 €**
2001841	Standard	160 x 160	160	30	100	8	325,00 €	**260,00 €**
2003311	Granito	220 x 160	180	30	100	8	395,00 €	**320,00 €**

misure espresse in mm

PIANI DI RISCONTRO IN GRANITO

CERTIFICATO DI CONTROLLO

1830092

220,00 €

1830132 + 1830542

PIANI DI RISCONTRO

Codice	Dimensioni	Grado	Peso	Listino	Offerta
1830092	630 x 400 x 70	0	53 kg	295,00 €	**220,00 €**
1830132	1000 x 630 x 150	0	284 kg	800,00 €	**550,00 €**
1830152	1200 x 800 x 150	0	432 kg	1.400,00 €	**950,00 €**

misure espresse in mm

SUPPORTI PER PIANI

Codice	Piano adatto	Cassetto	Altezza totale	Listino	Offerta
1830501	630 x 400	NO	880 ÷ 900**	565,00 €	**420,00 €**
1830541	1000 x 630	NO	880 ÷ 900**	570,00 €	**440,00 €**
1830542	1000 x 630	SI	880 ÷ 900**	735,00 €	**540,00 €**
1830561*	1200 x 800	NO	830 ÷ 850**	935,00 €	**700,00 €**

* Modello pesante (con struttura portante maggiorata)

** Piano escluso

misure espresse in mm

BANCO A CONTROPUNTE

Serie MicroMet PLUS con prismi superiori

2003075

980,00 €

Apparecchio e contropunte di precisione.
Coppia contropunte regolabili, con riporto in metallo duro; cannotto mobile regolabile assialmente mediante leva.
Basamento in ghisa; porta comparatore/tastatore, con regolazione micrometrica, in dotazione.
Planarità ≤ 10 µm.
Parallelismo degli assi ≤ 10 µm.
Coassialità delle contropunte ≤ 10 µm.

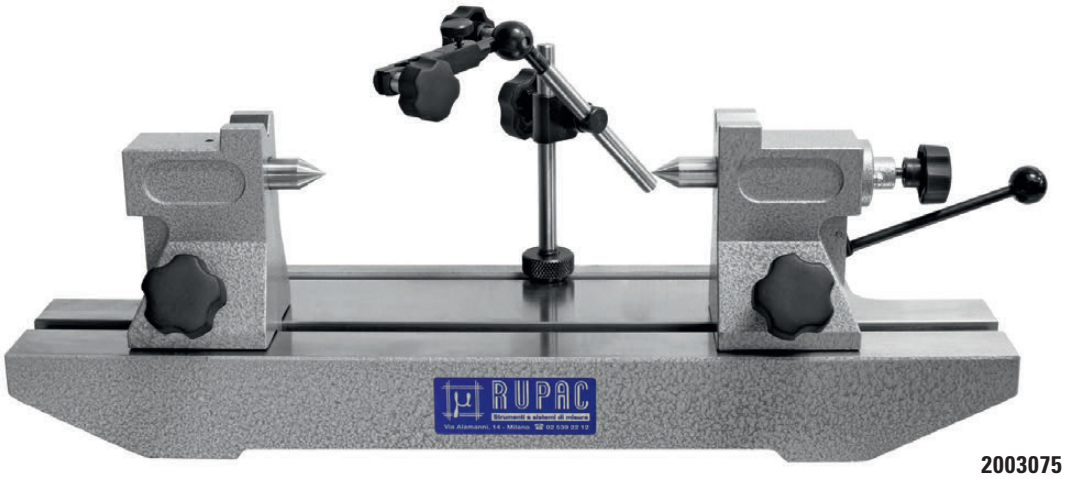

2003075

Codice	Max distanza tra punte	H punte	Prismi sup. Ø pezzo	Corsa contropunte	Peso lordo	Listino	Offerta
2003075	300	75	5 ÷ 25	10	21 kg	1.230,00 €	**980,00 €**

misure espresse in mm

APPARECCHIO PER CONTROLLO ERRORE RADIALE

Serie MicroMet PLUS

SWISS MADE

2005240

4.650,00 €

L'apparecchio "RUN OUT" è costituito da rulli a ruota con un diametro di 120 mm ed una precisione < 0,005 mm.
Una testa di rotazione ha una regolazione di 30 mm in altezza per **compensare i differenti diametri del pezzo**.
Il sistema permette di compensare una differenza di diametri fino a 60 mm.
La distanza tra il piano d'appoggio e l'intersezione dei rulli è di 110 mm.

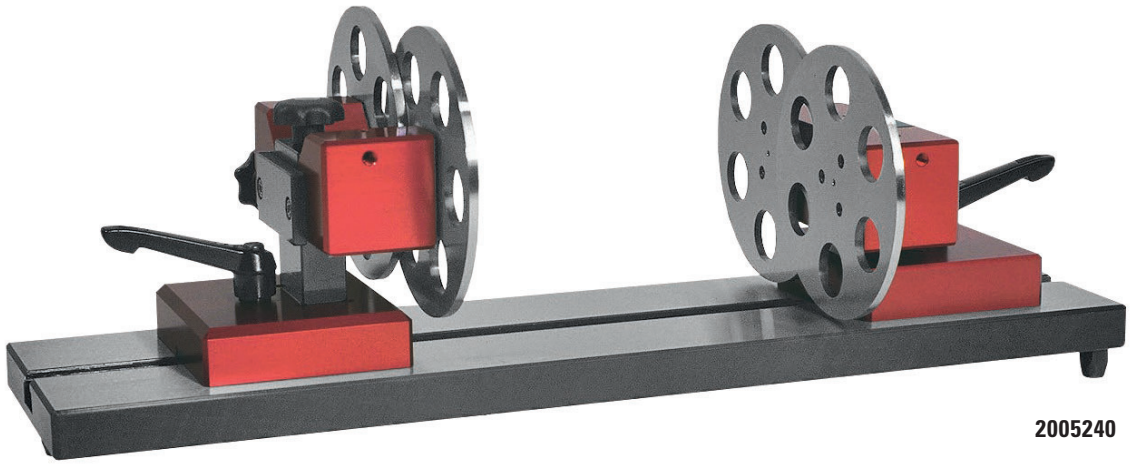

2005240

Codice	Lunghezza base	Rulli	Max Ø pezzo	Max peso pezzo	Listino	Offerta
2005240	500	Ø 120 x 4	240	25 kg	5.365,00 €	**4.650,00 €**

misure espresse in mm

APPARECCHI PER CONTROLLO ECCENTRICITÀ

Serie MicroMet *PLUS*

5501010

2.365,00 €

Particolarmente adatti per il controllo anche multi quota di pezzi di piccole e medie dimensioni con comando per la rotazione manuale.
Tutti i supporti porta tastatore/comparatore hanno una regolazione micrometrica che permette un preciso posizionamento e azzeramento e ruotano di 90° per consentire un rapido cambio pezzo. Tastatore e comparatore sono esclusi.
Forniti completi di rullo superiore standard Ø 15,8 x 4,8 mm e coppia rulli principali inferiori standard.
Precisione 5 µm. Disponibili anche in versione "GOLD" con precisione 1,5 µm.

www.rupac.com

5501010 - Base A

5508210 - Base K

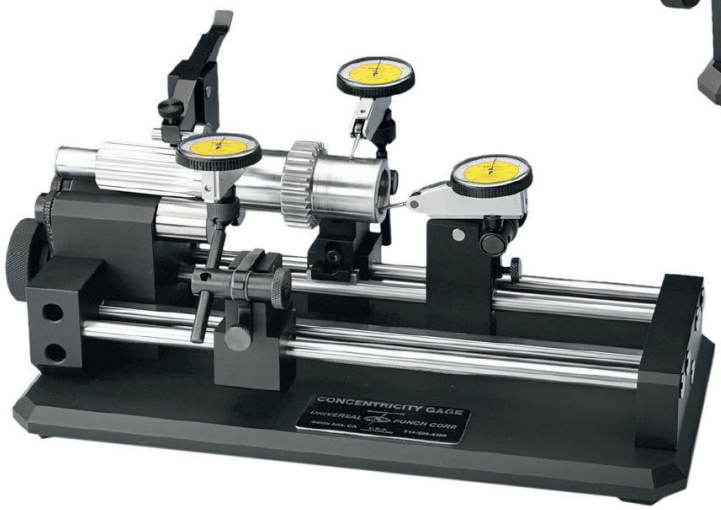

5509110 - Base KK

Codice	Modello	Tipologia base	N° supporti comparatore	N° supporti tastatore	Ø pezzo	Max Lungh. pezzo	Listino	Offerta
5501010	A-10	A	–	1	3 ÷ 25*	75	2.800,00 €	**2.365,00 €**
5507110	K1-10	K	–	2	3 ÷ 25*	100	3.750,00 €	**3.165,00 €**
5508210	K2-10	K	1	1	3 ÷ 25*	100	3.750,00 €	**3.165,00 €**
5509110	KK1-10	KK	–	3	3 ÷ 25*	100	5.150,00 €	**4.325,00 €**
5509210	KK2-10	KK	1	2	3 ÷ 25*	100	5.150,00 €	**4.325,00 €**

* Da Ø 1 mm con kit rulli "zero style" (opzionale)

misure espresse in mm

LIVELLA DIGITALE

5310700

120,00 €

Funzione goniometro a 360° (4x90°). Funzione inclinometro **(Zero assoluto)**.
Possibilità di azzeramento in qualsiasi posizione. Modi di calibrazione automatica e reset.
Basi di appoggio piane con cava a "V" ed inserti magnetici.
Display LCD con visualizzazione sempre diritta: ruotando la livella i numeri non appaiono capovolti.

5310700

Codice	Risoluzione	Campo di misura	Listino	Offerta
5310700	0,05°	360° (4x90°)	158,00 €	**120,00 €**

CLINOMETRO

5310500

99,00 €

Clinometro digitale di dimensioni compatte 51 x 51 x 32 mm, base con inserti magnetici.
Azzeramento in qualsiasi posizione, ripetibilità ± 0,1°.
Display LCD con altezza cifre 9,5 mm.

5310500

Codice	Risoluzione	Campo di misura	Listino	Offerta
5310500	0,1°	±180°	130,00 €	**99,00 €**

LIVELLE LINEARI

2006012

125,00 €

Livelle lineari rettificate di alta precisione.
Superfici di appoggio prismatiche.
Precisione: DIN 876/1 (sensibilità 0,02 mm)
DIN 876/2 (sensibilità 0,05 mm).

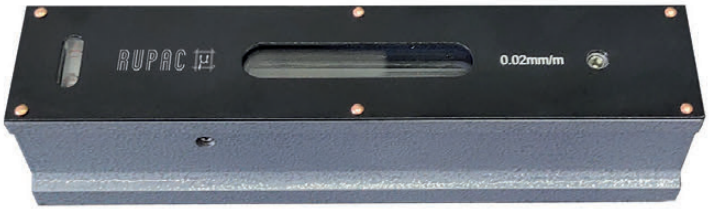

2006012

Codice	Sensibilità x 1000 mm	Lunghezza	Listino	Offerta
2006012	0,02	150	155,00 €	**125,00 €**
2006013	0,05	150	145,00 €	**115,00 €**
2006017	0,02	200	190,00 €	**150,00 €**
2006018	0,05	200	180,00 €	**140,00 €**

misure espresse in mm

GONIOMETRI

2001922

86,00 €

In acciaio inossidabile temprato. Con registrazione micrometrica. Forniti con accessorio sottoquadri.
Versione analogica con lente ed esente da errore di parallasse per una lettura più precisa.
Versione digitale con funzioni ON/OFF, preset, azzeramento in qualsiasi posizione, modalità 360°/ 180°x2 / 90°x4.
Con display LCD altezza cifre 10 mm.

2001990

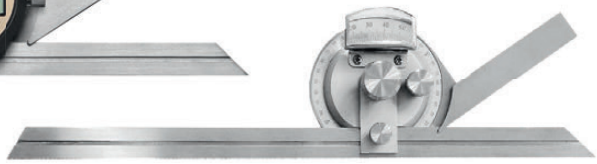

2001922

2001918

Codice	Esecuzione	Risoluzione	Righe in dotazione	Listino	Offerta
2001918	Analogica ad orologio	5'	300	140,00 €	**94,00 €**
2001922	Analogica con lente	5'	300	110,00 €	**86,00 €**
2001990	Digitale	1' - 1/100°	150 - 300	418,00 €	**330,00 €**

misure espresse in mm

MORSE DI PRECISIONE

Serie MicroMet

2081510

80,00 €

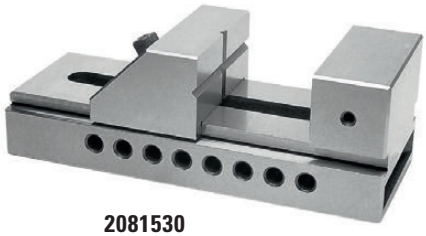

2081530

MORSE DI PRECISIONE CON CHIUSURA RAPIDA

In lega di acciaio speciale, temprato e rettificato di precisione.
Elevata precisione per rettifica, fresatura, misurazione ed elettroerosione.
Prisma nel senso orizzontale e verticale rettificato.

Errore di ortogonalità 0,005 mm/100 mm
Errore di parallelismo 0,005 mm/100 mm

Codice	Apertura ganasce	Larghezza ganasce	Altezza ganasce	Lunghezza totale	Peso	Listino	Offerta
2081510	20	25	9	65	0,5 kg	105,00 €	**80,00 €**
2081515	40	45	20	100	1,2 kg	115,00 €	**90,00 €**
2081530	100	73	35	190	4,1 kg	190,00 €	**145,00 €**
2081540	125	100	45	245	10,0 kg	330,00 €	**250,00 €**

misure espresse in mm

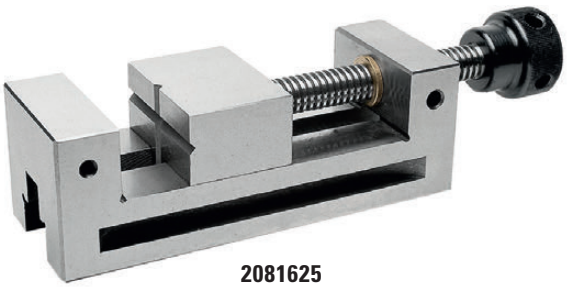

2081625

MORSE DI PRECISIONE

In lega di acciaio speciale, temprato e rettificato di precisione.
Elevata precisione per rettifica, fresatura, misurazione ed elettroerosione.
Con vite e prisma nel senso orizzontale e verticale rettificato.

Errore di ortogonalità 0,005 mm/100 mm
Errore di parallelismo 0,005 mm/100 mm

Codice	Apertura ganasce	Larghezza ganasce	Altezza ganasce	Lunghezza totale	Peso	Listino	Offerta
2081620	60	48	25	155	2,0 kg	250,00 €	**180,00 €**
2081625	75	63	30	176	3,3 kg	290,00 €	**210,00 €**
2081635	125	88	40	250	11,0 kg	350,00 €	**265,00 €**

misure espresse in mm

AZZERATORI DI UTENSILI

Serie MicroMet PLUS con speciale meccanismo brevettato

BREVETTATO RUPAC

MADE IN ITALY

4401050

98,00 €

AZZERATORI CON SEGNALE LUMINOSO

Azzeratori di utensili con **segnale luminoso**. Sistema brevettato con ammortizzatore anti-danneggiamento utensile.
Azzeratore codice 4403050 ideale anche per macchine utensili con componenti cuscinetti in ceramica.
Base con inserti magnetici.
Tolleranza: ±0,005 mm.

4401050 - 4401100

4403050

Codice	Altezza	Ø contatto	Dimensioni base	Listino	Offerta
4401050	50	14,5	Ø 53	122,00 €	**98,00 €**
4403050	50	14,5	Ø 54	215,00 €	**169,00 €**
4401100	100	17,0	Ø 60	225,00 €	**178,00 €**

misure espresse in mm

AZZERATORI CON COMPARATORE

Azzeratori di utensili con **comparatore inclinato** per una più agevole lettura.
Sistema brevettato con ammortizzatore anti-danneggiamento utensile.
Dispositivo automatico di posizionamento sul punto di azzeramento.
Forza di pressione ridotta con nuova guida rettificata per garantire una maggiore affidabilità anche nell'utilizzo di utensili con diametro piccolo.
Base con piedi d'appoggio magnetici. Tolleranza: ±0,005 mm.

4400050

Codice	Altezza	Pressione di misura	Ø contatto	Dimensioni base	Listino	Offerta
4400050	50	< 4,0 N*	17,0	50 x 65	190,00 €	**152,00 €**
4400100	100	< 4,0 N*	17,0	50 x 65	290,00 €	**226,00 €**

* Pressione di misura fino al punto zero

misure espresse in mm

AZZERATORI CON COMPARATORE E SEGNALE LUMINOSO

Azzeratori di utensili **con segnale luminoso e comparatore** (inclinato per cod. 4402100).
Sistema brevettato con ammortizzatore anti-danneggiamento utensile.
Dispositivo automatico di posizionamento sul punto di azzeramento.
Forza di pressione ridotta per garantire una maggiore affidabilità anche nell'utilizzo di utensili con diametro piccolo.
Base con inserti magnetici. Tolleranza: ±0,005 mm. Pressione di misura < 4,0 N fino al punto zero.

4402050

4402100

Codice	Altezza	Ø contatto	Dimensioni base	Listino	Offerta
4402050	50	19,5	50 x 65	285,00 €	**225,00 €**
4402100	100	20,0	Ø 80	390,00 €	**310,00 €**

misure espresse in mm

TRUSCHINI DIGITALI

Con rapporto di prova

IP65 | ORIGIN | USB | CERTIFICATO DI CONTROLLO

2347300

445,00 €

Funzioni ON/OFF, origine, preselezione quota, misurazione assoluta/incrementale e conversione mm/inch.
Attacco porta comparatore incluso in dotazione per i modelli ad 1 colonna.
Disponibile nuova serie DIGITRONIC PLUS con display inclinato, protezione IP65 e uscita dati USB.

DIGITRONIC

2348300

DIGITRONIC PLUS

2347300

DIGITRONIC

2349300

Codice	Campo di misura	Risoluzione	Versione	H cifre	Protezione	Uscita dati	Listino	Offerta
2347300	0-300	0,01	1 colonna	14	IP65	USB	575,00 €	**445,00 €**
2347600	0-600	0,01	1 colonna	14	IP65	USB	850,00 €	**675,00 €**
2348300	0-300	0,01	1 colonna	11	IP40	-	530,00 €	**420,00 €**
2348500	0-500	0,01	1 colonna	11	IP40	-	790,00 €	**629,00 €**
2349300	0-300	0,01	2 colonne	8	IP40	-	615,00 €	**485,00 €**
2349600	0-600	0,01	2 colonne	8	IP40	-	925,00 €	**735,00 €**

misure espresse in mm

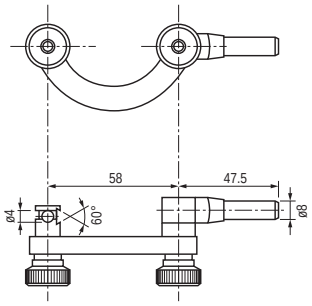

2349999 Supporto di centraggio per tastatore.
Compatibile con modelli ad 1 colonna.
Prezzo promozionale **15,00 €**

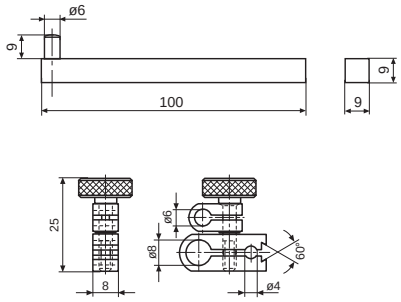

2341311 Attacco per comparatore o tastatore.
Compatibile con modelli a 2 colonne.
Prezzo promozionale **22,00 €**

MISURATORI DI ALTEZZE DIGITALI

Altezza 700 mm

VIDEO | IP54 | 2D | USB

2 ANNI DI GARANZIA*

* solo stipulando contratto di manutenzione annuale

5332700

4.680,00 €

5332700 MaXima 700

5330700 ProXima 700

CODICE:	**5332700**	**5330700**
Modello:	**MaXima 700**	**ProXima 700**
Campo di misura:	0-700 mm (315-1015 mm)	0-700 mm (315-1015 mm)
Incertezza di misura*:	(2 + L / 400) µm	(2,5 + L / 300) µm
Risoluzione:	10 / 5 / 1 / 0,5 µm	10 / 5 / 1 / 0,5 µm
Errore ortogonalità:	< 6 µm (con kit Magnascan)	< 10 µm (con kit Magnascan)
Ripetibilità*:	± 1 µm (sul piano)	± 2 µm (sul piano)
Pressione di misura:	1 N ± 0,2 N	1,2 N ± 0,2 N
Tastatore in dotazione:	in rubino, Ø 6 x 48 mm	Ø 6 x 48 mm
Modalità di misura:	2D	1D
Sostentamento pneumatico:	SI	SI
Peso:	27 kg	27 kg
PREZZO PROMOZIONALE:	**4.680,00 €** (Listino 5.600,00 €)	**3.770,00 €** (Listino 4.650,00 €)
PROMOZIONE KIT A:	**5.605,00 €**	**4.695,00 €**
PROMOZIONE KIT B:	**6.220,00 €**	**5.310,00 €**

** Con tastatore standard in dotazione e temperatura costante 20°C ± 0,5°C*

Kit A comprende: altimetro + software trasmissione dati + piano in granito **1000 x 630 mm** grado 0 + supporto + kit di pulizia piano.

Kit B comprende: altimetro + software trasmissione dati + piano in granito **1200 x 800 mm** grado 0 + supporto + kit di pulizia piano.

KIT "MAGNASCAN"

Per controllo ortogonalità, comprensivo di:
- Tastatore induttivo
  - Corsa 4 mm
  - Risoluzione 0,5 µm
- Supporto per tastatore

Codice **5339990**
Prezzo Promozionale **545,00 €**
Listino 600,00 €

Costo per installazione ed istruzione all'uso non compreso

MISURATORI DI ALTEZZE DIGITALI

Altezza 450 mm

VIDEO | IP54 | 1D | USB

2 ANNI DI GARANZIA*

* solo stipulando contratto di manutenzione annuale

5330455

3.150,00 €

5330455 ProXima 450 Lite

5330450 ProXima 450

CODICE:	**5330455**	**5330450**
Modello:	**ProXima 450 Lite**	**ProXima 450**
Campo di misura:	0-450 mm (315-765 mm)	0-450 mm (315-765 mm)
Incertezza di misura*:	(3 + L / 300) µm	(2,5 + L / 300) µm
Risoluzione:	10 / 5 / 1 / 0,5 µm	10 / 5 / 1 / 0,5 µm
Errore ortogonalità:	< 8 µm (con kit Magnascan)	< 6,5 µm (con kit Magnascan)
Ripetibilità*:	± 2 µm (sul piano)	± 2 µm (sul piano)
Pressione di misura:	1,2 N ± 0,2 N	1,2 N ± 0,2 N
Tastatore in dotazione:	Ø 6 x 48 mm	Ø 6 x 48 mm
Modalità di misura:	1D	1D
Sostentamento pneumatico:	NO	SI
Peso:	21 kg	23 kg
PREZZO PROMOZIONALE:	**3.150,00 €** (Listino 3.550,00 €)	**3.420,00 €** (Listino 4.200,00 €)
PROMOZIONE KIT A:	**4.075,00 €**	**4.345,00 €**
PROMOZIONE KIT B:	**4.690,00 €**	**4.960,00 €**

Kit A comprende: altimetro + software trasmissione dati + piano in granito **1000 x 630 mm** grado 0 + supporto + kit di pulizia piano.

Kit B comprende: altimetro + software trasmissione dati + piano in granito **1200 x 800 mm** grado 0 + supporto + kit di pulizia piano.

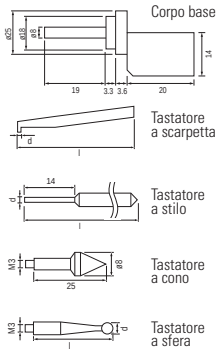

SET "TASTATORE UNIVERSALE":

- Corpo base
- Tastatore a scarpetta 0,6 mm
- Tastatore a stilo/punta Ø = 1,2 mm
- Tastatore a cono Ø = 1÷8 mm
- Tastatore a sfera Ø = 3 mm
- Tastatore a sfera Ø = 2 mm
- Tastatore a sfera Ø = 1 mm
- Prolunga 20 mm

Codice **7025041**
Prezzo Promozionale **499,00 €**
Listino 595,00 €

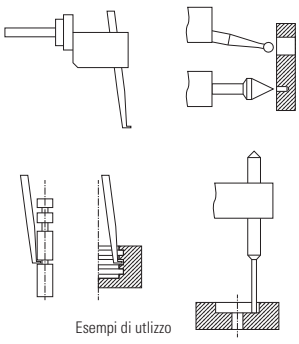

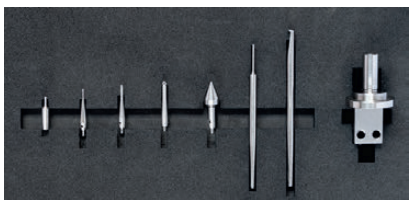

Costo per installazione ed istruzione all'uso non compreso

RUGOSIMETRO TASCABILE

Doppio display LCD

NUOVO MODELLO

2 ANNI DI GARANZIA*

* solo previa registrazione su **www.rupac.com**

4803105

1.175,00 €

Nuovo rugosimetro "tascabile" con design ergonomico costruito con avanzata tecnologia a microprocessore per controlli rapidi e precisi. Progettato per misurazioni su superfici esterne, è ideale anche a bordo macchina o per verifiche all'esterno dell'azienda.
Dotato di doppio display LCD luminoso per una comoda lettura delle rilevazioni anche dall'alto. Tastatore incorporato e protetto da una copertura scorrevole per evitare danni accidentali. Fornito in una pratica valigetta completo di campione di rugosità e caricabatterie.

DATI TECNICI

Parametri:	Ra, Rz
Risoluzione max:	0,01 µm
Campo di misura:	Ra 0,05 - 6,5 µm
	Rz 0,10 - 50 µm
Lunghezza corsa:	6 mm
Cut Off:	0,25 - 0,8 - 2,5 mm
Tastatore:	Piezoelettrico
Uscita dati:	No
Filtri:	RC analogico
Batterie:	Li-ion
Dimensioni:	125 x 73 x 26 mm
Peso:	200 g

Display per visione dall'alto

4803105

Codice	Descrizione	Listino	Offerta
4803105	Rugosimetro TR-3100	1.530,00 €	**1.175,00 €**
CERT	Certificato ACCREDIA per campione di rugosità	200,00 €	**165,00 €**

RUGOSIMETRO CON TASTATORE ORIENTABILE

VIDEO

2 ANNI DI GARANZIA*

* solo previa registrazione su **www.rupac.com**

4803151

1.350,00 €

Rugosimetro estremamente versatile, di semplice funzionamento ed ingombro ridotto.
Ideale per misurazioni di ogni tipo, anche in posizione verticale.
Tastatore orientabile in 4 differenti posizioni rispetto all'asse di misura: 0° - 90° - 180° - 270°.
Disponibili tastatori speciali per cave, per fori piccoli Ø 4,5 mm e per superfici sottili.
Base d'appoggio con guide a "V".
Fornito in una pratica valigetta completo di campione di rugosità e batteria 9V.

DATI TECNICI

Parametri:	Ra, Rz
Risoluzione max:	0,01 µm
Campo di misura:	Ra 0,03 - 6,35 µm
	Rz 0,20 - 25,3 µm
Cut Off:	0,25 - 0,8 - 2,5 mm
Moltiplicatore Cut Off:	x1, x3, x5
Tastatore:	Piezoelettrico
Uscita dati:	No
Filtri:	ANSI 2RC
Batterie:	Standard 9V (consigliate batterie "uso professionale")
Dimensioni tastatore:	Ø 7 mm x L 45 mm *(tastatore standard)*
Dimensioni:	148 x 83 x 33 mm
Peso:	450 g

4803151

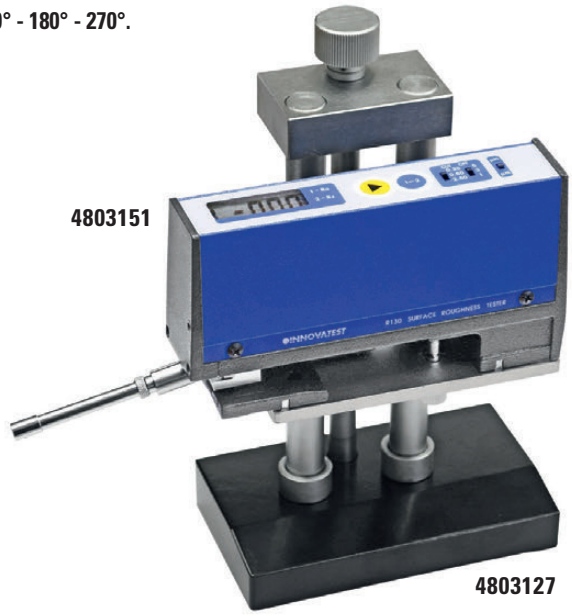

4803127

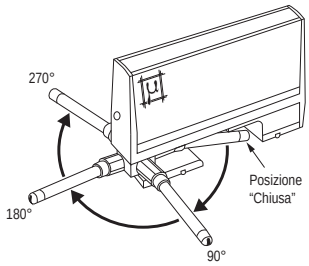

Codice	Descrizione	Listino	Offerta
4803151	Rugosimetro R-130	1.650,00 €	**1.350,00 €**
4803127	Supporto con regolazione micrometrica in altezza	455,00 €	**390,00 €**
CERT	Certificato ACCREDIA per campione di rugosità	200,00 €	**165,00 €**

RUGOSIMETRO DIGITALE GRAFICO

VIDEO | RS232 | **2 ANNI DI GARANZIA***

* solo previa registrazione su **www.rupac.com**

4803200

1.790,00 €

Il rugosimetro TR-3200, grazie al suo ampio display LCD grafico incorporato, è in grado di visualizzare tutti i parametri numerici, il profilo di rugosità e la curva grafica portante.
Strumento di grande versatilità, grazie al programma di analisi di rugosità in dotazione ed alla possibilità di utilizzo con stativo di precisione, riesce a garantire prestazioni molto elevate.
Completano l'offerta la gamma di tastatori speciali per cave, fori piccoli e per superfici concave e convesse, nonchè prolunghe per tastatori anche con rinvio a 90°.
Facile posizionamento del tastatore anche su pezzi difficili grazie alla funzione grafica "posizione tastatore".
Fornito in una pratica valigetta con campione di rugosità, pattino di appoggio anteriore per il tastatore, piedini posteriori regolabili in altezza, adattatore universale Ø 8 mm per il montaggio su stativi o truschini, cavo RS232 e caricabatterie.

IN OMAGGIO SOFTWARE DI ANALISI RUGOSITÀ

4803200

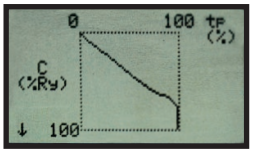

Curva grafica portante

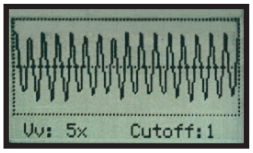

Profilo rugosità

Codice	Descrizione	Listino	Offerta
4803200	Rugosimetro TR-3200	2.250,00 €	**1.790,00 €**
R-KIT	Rugosimetro TR-3200 + stativo con base in alluminio anodizzato 330 x 180 mm, colonna laterale 300 mm (5003300)	2.850,00 €	**2.200,00 €**
CERT	Certificato ACCREDIA per campione di rugosità	200,00 €	**165,00 €**

DATI TECNICI

Parametri:	13 parametri di rugosità (**R**), oltre che curva grafica portante e profilo di rugosità
Risoluzione max:	0,001 µm
Campo di misura:	Ra, Rq 0,005 - 40 µm
Campo di lavoro (Z):	± 80 µm, ± 40 µm, ± 20 µm, auto
Cut Off:	0,25 - 0,8 - 2,5 mm
Moltiplicatore Cut Off:	x1, x2, x3, x4, x5
Tastatore:	Induttivo
Uscita dati:	RS232
Filtri:	RC, PC-RC, Gauss, D-P
Batterie:	Li-ion ad elevata durata
Dimensioni tastatore:	Ø 4,2 x L 24 mm *(tastatore standard)*

OFFERTA SPECIALE R-KIT

5003300 + 4803200

STATIVI DI PRECISIONE

Modelli con attacco basculante per rilevamenti di precisione in condizioni complesse, fino a piano zero.
Possibilità di misurazione in posizione verticale.

Codice	Descrizione	Listino	Offerta
5003301	Stativo con base in granito 400 x 250 mm, colonna laterale 300 mm	890,00 €	**750,00 € ***
5003303	Stativo con base in granito 400 x 400 mm, colonna centrale 500 mm	1.190,00 €	**980,00 € ***

* Prezzo promozionale valido solo per acquisto in abbinamento al codice **4803200**

Costo per installazione ed istruzione all'uso non compreso

RUGOSIMETRO UNIVERSALE

USB

2 ANNI DI GARANZIA*

* solo previa registrazione su **www.rupac.com**

5001070

6.250,00 €

Rugosimetro estremamente preciso anche su rugosità molto basse, per un impiego universale in officina ed in laboratorio.
I modelli DH-8 sono composti da unità di avanzamento compatta e flessibile, da un'interfaccia di collegamento e dal software DiaSoft®.
Controllo remoto da dispositivi Windows® tramite app che, con l'aiuto di un'interfaccia semplice ed intuitiva, offre un supporto molto avanzato.
Strumento adatto anche ad un impiego di alto livello, grazie alla **vastissima gamma di tastatori speciali** realizzabili anche su richiesta specifica.

DATI TECNICI

Parametri:	25 parametri rugosità (**R**), 16 parametri profilo (**P**), 21 parametri ondularità (**W**)
Risoluzione max:	0,001 µm
Campo di misura:	Ra, Rq 0 ÷ 20 µm altri parametri 0 ÷ 350 µm
Campo di lavoro (Z):	± 200 µm
Cut Off:	0,08 - 0,25 - 0,8 - 2,5 mm
Moltiplicatore Cut Off:	x1, x3, x5
Tastatore:	Induttivo
Uscita dati:	USB
Filtri:	RC, PC-RC, Gauss, D-P
Batterie:	Alimentazione USB
Dimensioni tastatore:	Ø 4,2 x L 27 mm (tastatore standard)

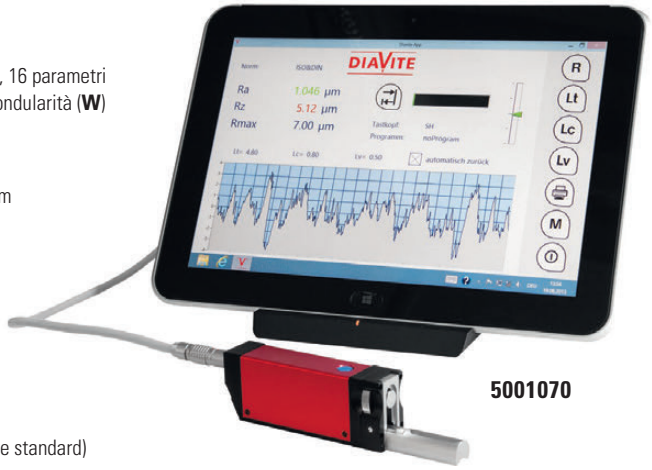

5001070

TASTATORI SPECIALI

Disponibili anche su disegno

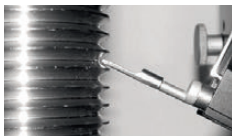

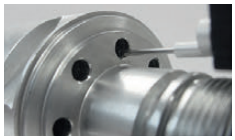

Codice	Descrizione	Listino	Offerta
5001070	Rugosimetro DH-8 Versione VHF - APP (PC / Tablet escluso)	7.350,00 €	**6.250,00 €**
5003301S	Supporto con colonna e base in granito 400 x 250 mm, regolazione micrometrica	1.250,00 €	**1.060,00 €**
CERT	Certificato ACCREDIA per campione di rugosità	200,00 €	**165,00 €**

Costo per installazione ed istruzione all'uso non compreso

RUGOSIMETRO TOUCH SCREEN

Unità avanzamento separata

USB

2 ANNI DI GARANZIA*

* solo previa registrazione su **www.rupac.com**

4803221

2.595,00 €

Rugosimetro di ultima generazione con unità di avanzamento separata per una maggiore flessibilità di utilizzo.
Tutte le informazioni dei parametri, **profilo rugosità** e **curva grafica portante** sono visibili sul grande display touch screen a colori da 3,5".
Collegato a PC/Tablet grazie al **software di analisi rugosità**, diventa uno strumento ancora più performante, **consentendo l'analisi dell'ondularità (W)**.

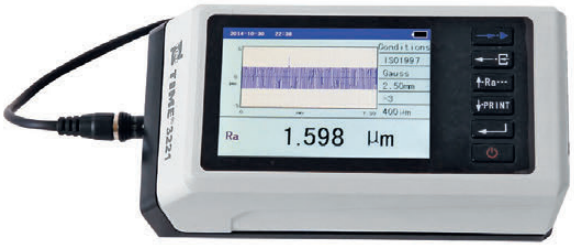

4803221

DATI TECNICI

Parametri:	25 parametri rugosità (**R**), 16 parametri profilo (**P**), 21 parametri ondularità (**W**)
Risoluzione max:	0,001 µm
Campo di misura:	Ra, Rq 0,005 - 40 µm
Campo di lavoro (Z):	± 200 µm, ± 50 µm, auto
Cut Off:	0,08 - 0,25 - 0,8 - 2,5 mm
Moltiplicatore Cut Off:	x1, x2, x3, x4, x5
Tastatore:	Induttivo
Uscita dati:	USB
Filtri:	RC, PC-RC, Gauss, ISO13565, Spline, Motif
Batterie:	Li-ion ad elevata durata
Dimensioni tastatore:	Ø 4,2 x L 24 mm (tastatore standard)

Codice	Descrizione	Listino	Offerta
4803221	Rugosimetro TR-3221	3.250,00 €	**2.595,00 €**
4803221S	Rugosimetro TR-3221 + Software di analisi "DataView Time 3R"	3.750,00 €	**2.745,00 €**
5003301A	Supporto con colonna e base in granito 400 x 250 mm, con regolazione micrometrica di precisione	960,00 €	**815,00 € ***
CERT	Certificato ACCREDIA per campione di rugosità	200,00 €	**165,00 €**

* Prezzo promozionale valido solo per acquisto in abbinamento al codice **4803221**

Costo per installazione ed istruzione all'uso non compreso

PROFILOMETRO MOTORIZZATO CNC

2 ANNI DI GARANZIA*

* solo stipulando contratto di manutenzione annuale

7005760

23.450,00 €

Sistema automatico per il controllo del profilo, semplice da usare e veloce nelle misurazioni.
Il software ChotestSurf®, intuitivo e lineare, è basato su interfaccia Windows®.
La base dello strumento è in granito.
Grande campo di misura in Z (di serie), massima accuratezza e ripetibilità nelle misure.
Gli assi sono motorizzati ed il posizionamento degli stessi avviene tramite joystick (di serie).
La forza applicata durante la misurazione è controllabile via software prima di iniziare la misura.
Lo strumento è dotato di tutti i sistemi di sicurezza per evitare collisioni.
Disponibile un'ampia gamma di tastatori.

DATI TECNICI

Campo di misura (X):	200 mm
Campo di misura (Z):	450 mm
Campo di misura (Z1):	± 25 mm
Forza di misura (Z):	10-150 mN
Angolo tracciabile:	77° salita / 83° discesa con tastatore standard
MPE (X):	± (0,8 + 2L / 100) µm
MPE (Z1):	± (1,5 + 2H / 100) µm
Risoluzione (X):	0,01 µm
Risoluzione (Z1):	0,1 µm

7005760

SOFTWARE DI MISURA

Procedura di calibrazione automatica
Importazione profilo e tolleranze da CAD
Comparazione con profili CAD
Sistema operativo Windows®
Filtri 2RC, Gauss e fase zero

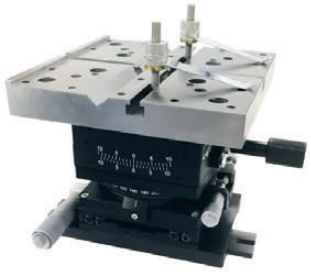

7005801 - **Tavola di posizionamento**
Piano d'appoggio 160x160 mm con sede prismatica a "V" per Ø da 1,5 mm a 25 mm e doppia cava a "T" incrociata a 90°.
Regolazione micrometrica asse X = 12 mm.
Rotazione 360° con regolazione fine 15°.
Basculante su asse ß ± 15°.
Altezza 140 mm.
Risoluzione 0,1° su nonio.

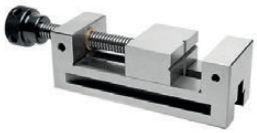

2081625 - **Morsa di precisione**
In lega di acciaio SK2, temprato e rettificato di precisione.
Con vite e prisma nel senso orizzontale e verticale rettificato.

Codice	Descrizione	Listino	Offerta
7005760	Set Completo Profilometro SJ5760 *	28.915,00 €	**23.450,00 €**
** COMPOSIZIONE SET:*			
7005760N	Profilometro SJ5760 + PC Workstation		
7005801	Tavola di posizionamento		
2081625	Morsa di precisione		
7005802	Campione geometrico		

Costo per installazione ed istruzione all'uso non compreso

www.rupac.com

MISURATORI DI STRATI "MINITEST 700"

Serie DIGITRONIC PLUS

VIDEO | Bluetooth | USB

3043723

1.450,00 €

Apparecchi portatili, con sonda incorporata (725) e con sonda esterna (735) per la misurazione non distruttiva di riporti non ferrosi come cromo, zinco, vernici, smalti, plastiche, ecc. (escluso nichel) su materiali **ferrosi** e **non ferrosi** (metalli magnetici ed amagnetici).
Modelli basati sulla tecnologia digitale "SIDSP®".
Lettura su grande display LCD da 2".
Altezza caratteri 13 mm.

Indicatore acusto-visivo delle tolleranze.
Calcolo dei valori statistici.
Uscita dati: USB e Bluetooth.
Forniti con set per la taratura.

3043723

3043735

MINI SONDA F0.5M-0

Ideale per microcomponentistica tipo viti, ingranaggi, boccole, valvole ecc...

CODICE:	3043723	3043705	3043735
Modello:	**Minitest 725-F2**	**Minitest 735 F0.5M-0**	**Minitest 735-FN5**
Sonda:	Incorporata	Esterna	Esterna
Materiale base:	Ferroso	Ferroso	Ferroso / Non Ferroso
Campo di misura:	0 - 2.000 µm	0 - 500 µm	(F) 0 - 5.000 µm / (N) 0 - 2.500 µm
Risoluzione minima:	0,1 µm	0,05 µm	0,1 µm
Precisione:	± 1,5 µm + 0,75% della lettura	± 0,5 µm + 0,75% della lettura	± 1,5 µm + 0,75% della lettura
Spessore minimo base:	0,5 mm	0,3 mm	(F) 0,5 mm / (N) 0,04 mm
Minimo raggio di curvatura:	Convesso 1,5 mm / Concavo 10 mm	Convesso 1,5 mm / Concavo 6 mm	Convesso 1,5 mm / Concavo 10 mm
Minima area di misura:	Ø 10 mm	Ø 3 mm	Ø 10 mm
PREZZO PROMOZIONALE:	**1.450,00 €** (Listino 1.700,00 €)	**1.955,00 €** (Listino 2.350,00 €)	**1.900,00 €** (Listino 2.350,00 €)

MISURATORE DI STRATI "STRATOTEST "

Serie BluLine per basi Ferrose e Non Ferrose

2 ANNI DI GARANZIA*

* solo previa registrazione su **www.rupac.com**

3002111

329,00 €

Apparecchio portatile, con sonda incorporata, per la misurazione non distruttiva di riporti non ferrosi come cromo, zinco, vernici, smalti, plastiche, ecc. (escluso nichel) su materiali **base di tipo ferroso** (magnetici) e **non ferroso** (amagnetici). Dimensioni molto compatte. Lettura su grande display LCD, altezza caratteri 14 mm. Fornito completo di set per taratura.

DATI TECNICI

Campo di misura:	0 - 1.700 µm
Risoluzione minima:	0,1 µm
Precisione:	± (2 µm + 2,5% della lettura)
Spessore minimo base:	(F) 0,2 mm / (N) 0,05 mm
Minima area di misura:	25 x 25 mm
Minimo raggio curvatura:	convesso 5 mm / concavo 30 mm
Alimentazione:	batterie 1,5 V AAA (2 pz.)

Codice	Descrizione	Listino	Offerta
3002111	Stratotest FN1.7	420,00 €	**329,00 €**

3002111

www.rupac.com

MISURATORE DI SPESSORI AD ULTRASUONI

Serie DIGITRONIC PLUS con sonda intercambiabile

USB

2 ANNI DI GARANZIA*

* solo previa registrazione su **www.rupac.com**

3040440

2.590,00 €

Il modello Minitest 440 è uno strumento portatile per la misura dello spessore di acciaio, alluminio, rame, ecc. (eccetto ghisa) e leghe non metalliche come vetro, ceramica, plastiche, ecc.
Permette controlli precisi di spessori, sia nel controllo qualità che nei test di corrosione.
In modalità scansione ad alta velocità, può effettuare fino a 10 letture al secondo, con indicazione del minimo spessore rilevato.
Dispone di ampio campo di misura sia in modalità standard (P-E) che in modalità eco-eco (E-E), che **consente di effettuare letture escludendo un riporto superficiale**.
Possibilità di utilizzo di varie tipologie di sonde, in base alle esigenze, facilmente intercambiabili grazie alla funzione di riconoscimento automatico.

3040440

DATI TECNICI

Campo di misura:	0,8 - 300 mm (P-E) 3 - 25 mm (E-E)
Risoluzione minima:	0,01 mm
Precisione:	± (0,04 + 0,1% della misura)
Funzioni:	Standard, ricerca minimo, allarme, scansione
Memoria:	10 gruppi x 500 misure
Dimensioni sonda:	Ø 8 mm
Alimentazione:	batterie 1,5 V AA (2 pz.)

Codice	Descrizione	Campo di misura	Listino	Offerta
3040440	Minitest 440 con Sonda U5.0E - Ø 8 mm	0,80 ÷ 300	2.982,00 €	**2.590,00 €**
SONDE SPECIALI				
3044651	Sonda U7.5 - Ø 6 mm - Spessori ridotti e piccoli raggi di curvatura	0,65 ÷ 50	449,00 €	**380,00 €**
3044652	Sonda U2.0 - Ø 12 mm - Superfici grezze come fusioni e ghise	2,00 ÷ 500	502,00 €	**430,00 €**
3044654	Sonda U10.0 - Ø 4 mm - Piccoli pezzi e tubi con diametro ridotto	0,65 ÷ 20	871,00 €	**750,00 €**

misure espresse in mm

MISURATORE DI SPESSORI AD ULTRASUONI

Serie BluLine

USB

2 ANNI DI GARANZIA*

* solo previa registrazione su **www.rupac.com**

3045190

795,00 €

Il modello Ultrascan è uno strumento portatile per la misura dello spessore di acciaio, alluminio, rame, ecc. (eccetto ghisa) e leghe non metalliche come vetro, ceramica, plastiche, ecc.
Dispone di ampio campo di misura sia in modalità standard (P-E) che in modalità eco-eco (E-E), che **consente di effettuare letture escludendo un riporto superficiale**.

DATI TECNICI

Campo di misura:	0,65 - 600 mm (P-E) 3 - 60 mm (E-E)
Risoluzione minima:	0,01 mm
Precisione:	± (0,05 + 0,5% della misura)
Funzioni:	Standard, scansione
Memoria:	20 gruppi x 100 misure
Dimensioni sonda:	Ø 13 mm
Alimentazione:	batterie 1,5 V AA (2 pz.)

3045190

Codice	Modello	Campo di misura	Listino	Offerta
3045190	Ultrascan	0,65 ÷ 600	1.180,00 €	**795,00 €**

misure espresse in mm

www.rupac.com

RIGHE E VISUALIZZATORI PER MACCHINE UTENSILI

KIT Visualizzatore universale + Righe risoluzione 0,005 mm

IP67

KIT DA

697,20 €

KIT RIGHE E VISUALIZZATORI PER MACCHINE UTENSILI A 2 / 3 ASSI

- Visualizzatore digitale EL nella versione a 2 o 3 assi.
- Righe con lunghezza massima di 2.000 mm per asse
  (per misure superiori, fino a 12.000 mm, richiedere quotazioni)
- Forature di fissaggio fodero e trasduttore, compatibili con standard universale in commercio.

Funzioni:

- Visualizzazione lineare
- Visualizzazione angolare
- Preselezione quota
- Conversione lettura mm/inch
- Segnalazione di avvicinamento allo zero
- Lettura assoluta o incrementale
- Funzione raggio/diametro
- Compensazione errore lineare e a segmenti
- Ricerca centro del pezzo
- Selezione direzione di conteggio
- Azzeramento in qualsiasi posizione
- Azzeramento rapido su tutti i 2/3 assi
- Funzione calcolatrice
- 1.000 blocchi memoria
- Backup memoria
- Autodiagnosi
- **Funzioni specifiche per tornio**
- **Funzioni specifiche per fresatrice**

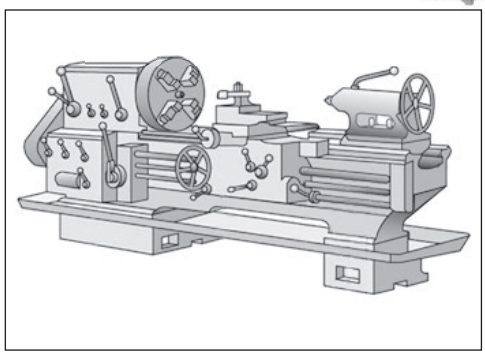

Funzioni specifiche per tornio:

- Posizione utensile
- Funzione conicità
- Somma conteggio assi*
- Lavorazione smusso (funzione vettoriale)*
- Memorizzazione utensili, 6 memorie*

*solo versione a 3 assi

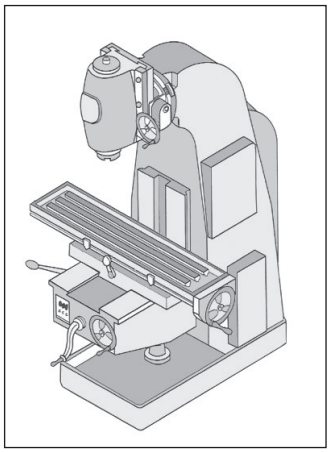

Funzioni specifiche per fresatrice:

- Funzione dimezzamento quota
- Calcolo coordinate corona circolare
- Funzione angolare per fori
- Lavorazione fori in linea
- Funzione lavorazione su arco
- Coordinate polari
- Memorizzazione utensili, 6 memorie*

*solo versione a 3 assi

CODICE RIGHE	LUNGHEZZA UTILE (mm)
4900120	120
4900170	170
4900220	220
4900270	270
4900320	320
4900370	370
4900420	420
4900470	470
4900520	520
4900620	620
4900720	720
4900820	820
4900920	920
4901020	1.020
4901120	1.120
4901240	1.240
4901340	1.340
4901440	1.440
4901540	1.540
4901740	1.700
4902040	2.000

ESEMPIO
Visualizzatore 2 Assi
4912010 = 630,00 €
+ Riga 270 mm
4900270 = 75,60 € (270 mm x 0,28 €)
+ Riga 620 mm
4900620 = 173,60 € (620 mm x 0,28 €)

TOTALE KIT = 879,20 €

NELL'ORDINE, SPECIFICARE I CODICI DEL VISUALIZZATORE E DELLE RIGHE

OFFERTA KIT

Codice visualizzatore	Descrizione	Versione	N° righe	Offerta "KIT"
4912010	EL 302 - 2 Assi	Universale	2	**630,00 € + 0,28 € per mm***
4913010	EL 303 - 3 Assi	Universale	3	**830,00 € + 0,28 € per mm***

* Viene considerata la somma della lunghezza utile delle righe utilizzate

www.rupac.com

DINAMOMETRI SERIE "FL"

Serie DIGITRONIC PLUS

IP54 | RS232 | USB | 2 ANNI DI GARANZIA*

* solo previa registrazione su **www.rupac.com**

4801310

615,00 €

Tutti i modelli della serie FL possono lavorare, mediante la cella di carico integrata, in compressione e in trazione.
Il display grafico reversibile fornisce il rilevamento continuo del carico applicato ed il blocco del picco massimo. Impostazione tolleranze con memoria 500 misurazioni.
Unità di misura: N / kgf / Lbf / Oz. Precisione: 0,2% della scala di lavoro.

Codice	Modello	Campo di misura	Risoluzione	Listino	Offerta
4801310	FL-10	0-10	0,005	725,00 €	**615,00 €**
4801315	FL-20	0-25	0,01	725,00 €	**615,00 €**
4801320	FL-50	0-50	0,02	725,00 €	**615,00 €**
4801325	FL-100	0-100	0,05	725,00 €	**615,00 €**
4801330	FL-200	0-250	0,1	725,00 €	**615,00 €**
4801335	FL-500	0-500	0,2	725,00 €	**615,00 €**
4801336	FL-1K	0-1000	0,5	825,00 €	**695,00 €**
4801337*	FL-2K	0-2500	1,0	875,00 €	**745,00 €**

* Con cella di carico esterna

misure espresse in N

4801320

DINAMOMETRI SERIE "FC"

Serie BluLine

IP54 | RS232 | USB | 2 ANNI DI GARANZIA*

* solo previa registrazione su **www.rupac.com**

4821150

340,00 €

Tutti i modelli della serie FC possono lavorare, mediante la cella di carico integrata, in compressione e in trazione. Il display reversibile fornisce in ogni istante il rilevamento continuo del carico applicato e il blocco del picco massimo.
Di facile utilizzo, con corpo ergonomico e funzione Auto Power-Off.
Unità di misura: N / kgf / Lbf / Oz. Precisione: 0,3% della scala di lavoro.

Codice	Modello	Campo di misura	Risoluzione	Listino	Offerta
4821150	FC-50	0-50	0,01	415,00 €	**340,00 €**
4821100	FC-100	0-100	0,1	415,00 €	**340,00 €**
4821500	FC-500	0-500	0,1	515,00 €	**420,00 €**
4821000	FC-1000	0-1000	1,0	515,00 €	**420,00 €**

misure espresse in N

4821100

STATIVI PER DINAMOMETRI

4801192

380,00 €

4801191

MODELLO TVL

Uso verticale e orizzontale.
Capacità fino a 500 N.
Ottima stabilità di misura.
Corsa di lavoro 0-200 mm.
Visualizzazione corsa con riga digitale.
Movimento tramite volantino.
Attacco dinamometro reversibile.

Dimensioni (A x P x L) 465 x 234 x 151 mm.
Peso: 8,3 kg.

4801191 Stativo TVL
Prezzo promozionale **545,00 €**
Listino 640,00 €

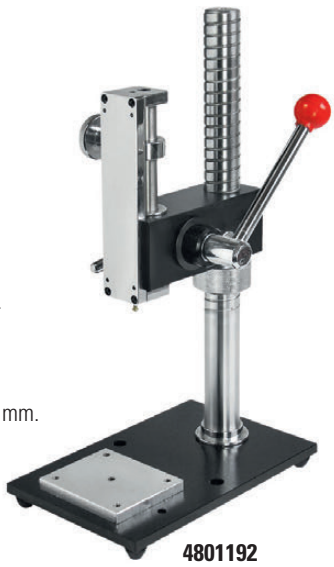

4801192

MODELLO TVP

Uso verticale.
Capacità fino a 500 N.
Ottima stabilità di misura.
Corsa di lavoro 115-318 mm.
Movimento rapido a leva laterale, con spostamento di 78 mm.

Dimensioni (A x P x L) 420 x 233 x 150 mm.
Peso: 10,5 kg.

4801192 Stativo TVP
Prezzo promozionale **380,00 €**
Listino 450,00 €

www.rupac.com

BILANCE CONTAPEZZI

Serie DIGITRONIC PLUS

RS232

2 ANNI DI GARANZIA*

* solo previa registrazione su www.rupac.com

4710601

395,00 €

Modelli per uso professionale con tre display retroilluminati LCD, altezza cifre 20 mm, per visualizzare peso di campionatura, peso totale e numero pezzi. Funzione "Pre-Tare" per la sottrazione del peso del contenitore.
Segnale acustico al raggiungimento della quantità/peso programmato.
Conteggio preciso: con l'ottimizzazione automatica del riferimento rende sempre più preciso il valore medio del peso unitario.
Struttura antisporco. Batterie ricaricabili opzionali.

www.rupac.com

MODELLI CPB

Modelli base per uso professionale, risoluzione di conteggio fino a 60.000 pezzi.
Dimensioni piatto di pesata 295 x 225 mm.

Codice	Portata [max]	Divisione	Peso minimo pezzo	Listino	Offerta
4710601	6 kg	0,1 g	1,0 g	465,00 €	**395,00 €**
4711502	15 kg	0,2 g	2,5 g	465,00 €	**395,00 €**
4713005	30 kg	0,5 g	5,0 g	465,00 €	**395,00 €**

Fornibili a richiesta con certificato DAkkS Deutsche Akkreditierungsstelle

4710601

MODELLI CFS

Modelli professionali con possibilità di memorizzare il peso pezzo fino a 100 articoli, seconda interfaccia per bilancia esterna.
Risoluzione di conteggio fino a 75.000 pezzi.
Dimensioni piatto di pesata 300 x 225 mm.

Codice	Portata [max]	Divisione	Peso minimo pezzo	Listino	Offerta
4720601	6 kg	0,1 g	1,0 g	555,00 €	**470,00 €**
4721502	15 kg	0,2 g	2,0 g	555,00 €	**470,00 €**
4723005	30 kg	0,5 g	5,0 g	555,00 €	**470,00 €**

Fornibili a richiesta con certificato DAkkS Deutsche Akkreditierungsstelle

4720601

MODELLI CCS

Questo sistema di conteggio ad alta precisione può essere utilizzato al posto di una gran parte di bilance contapezzi.
Conteggio di grandi quantità di pezzi piccoli, fino ad un massimo di 1.500.000 pezzi.
Bilancia di riferimento codice 4720601 (in dotazione). Con piattaforma in acciaio inox, sottostruttura in acciaio verniciato.

Codice	Portata [max]	Divisione	Dimensione piatto pesata (mm)	Codice bilancia di riferimento	Portata [max]	Peso minimo pezzo	Listino	Offerta
4750601	60 kg	2,0 g	400 x 300 x 128	4720601	6 kg	1,0 g	1.330,00 €	**1.130,00 €**
4751501	150 kg	5,0 g	500 x 400 x 137	4720601	6 kg	1,0 g	1.395,00 €	**1.185,00 €**

Fornibili a richiesta con certificato DAkkS Deutsche Akkreditierungsstelle

4750601

BILANCE DI PRECISIONE
Serie DIGITRONIC PLUS

RS232

2 ANNI DI GARANZIA*

* solo previa registrazione su **www.rupac.com**

4780605

450,00 €

MODELLI PFB

Modelli per uso professionale. Estrema facilità d'uso. Tutte le funzioni principali hanno un tasto dedicato.
Dimensioni compatte. Barra luminosa di indicazione capacità di pesata rimanente.
Gabbietta antivento (158 x 143 x 64 mm), di serie per modelli con piatto di pesata A e B,
con coperchio rimovibile con apertura per pipettare.

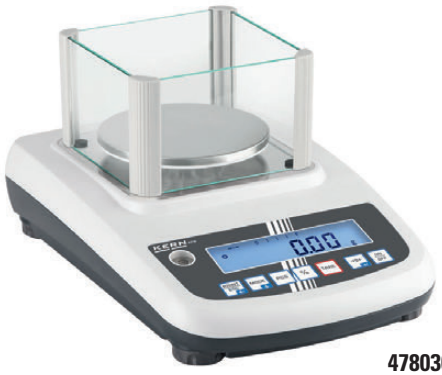

4780301

4780605

Codice	Portata [max]	Divisione	Riproducibilità	Linearità	Tipo piatto	Dimensione piatto pesata	Listino	Offerta
4780201	200	0,001	0,002	± 0,005	A	Ø 80 mm	625,00 €	**530,00 €**
4780301	2000	0,01	0,02	± 0,05	B	Ø 120 mm	560,00 €	**475,00 €**
4780605	6000	0,05	0,05	± 0,15	C	155 x 145 mm	530,00 €	**450,00 €**

Fornibili a richiesta con certificato DAkkS Deutsche Akkreditierungsstelle

misure espresse in g

TORSIOMETRI
Serie DIGITRONIC PLUS

USB RS232

2 ANNI DI GARANZIA*

* solo previa registrazione su **www.rupac.com**

4500053

1.820,00 €

Strumenti per il controllo della coppia di forza di **tappi a vite** (modelli DA) o di **utensili** (modelli DB).
Struttura in metallo per un utilizzo durevole in condizioni ambientali complesse.
Funzione Peak-hold per rilevazione valore di picco. Visualizzazione del campo di misura ancora disponibile
tramite barra luminosa crescente su display LCD.

MODELLI DA

4505005

MODELLI DB

4500053

Codice	Modello	Tipologia	Coppia massima	Divisione	Precisione	Dimensioni attacco	Listino	Offerta
4505005	DA 5-3	Controllo tappi	5	0,001	± 0,02	Ø 10 ÷ 165 mm	2.240,00 €	**2.040,00 €**
4505010	DA 10-3	Controllo tappi	10	0,002	± 0,05	Ø 10 ÷ 165 mm	2.240,00 €	**2.040,00 €**
4500053	DB 5-3	Controllo utensili	5	0,001	± 0,02	20 mm - 3/8"	1.990,00 €	**1.820,00 €**
4500103	DB 10-3	Controllo utensili	10	0,002	± 0,05	20 mm - 3/8"	1.990,00 €	**1.820,00 €**
4501002	DB 100-2	Controllo utensili	100	0,020	± 0,50	3/8"	2.265,00 €	**2.060,00 €**

misure espresse in Nm

DUROMETRI PORTATILI "SHORE A" E "SHORE D"

2 ANNI DI GARANZIA*

* solo per versione digitale previa registrazione su **www.rupac.com**

6110075

205,00 €

VERSIONE DIGITALE

Precisione secondo normative DIN 7619-1.
Lettura su grande display retroilluminato, altezza caratteri 17 mm.
Risoluzione: 0,1 punto.
Superficie d'appoggio Ø 18 mm.
Dimensioni 162 x 65 x 38 mm.
Uscita dati RS232.
Batterie 1,5 V AAA (2 pz.).
Completi di blocchetto metallico per verifica.

6110200

VERSIONE ANALOGICA

Apparecchi per il controllo dei valori di durezza Shore.
Shore A per materiali in gomma normale e plastica morbida.
Shore D per gomma dura e termoplastiche.
Precisione secondo normative DIN 53505:/7619-1, ASTM D2240
Risoluzione: 1 punto.
Con seconda lancetta di blocco quota (solo per Shore A).
Superficie d'appoggio Ø 18 mm.
Dimensioni 63 x 32 x 96 mm.
Completi di blocchetto metallico per verifica (25 - 50 - 75 Shore).

6110075

Codice	Descrizione	Listino	Offerta
6110075	Shore A analogico	252,00 €	**205,00 €**
6110076	Shore D analogico	285,00 €	**235,00 €**
6110200	Shore A digitale	680,00 €	**470,00 €**
6110201	Shore D digitale	680,00 €	**470,00 €**

STATIVI

6119105	Stativo per Shore A	495,00 €	**390,00 €**
6119109	Stativo per Shore D	560,00 €	**480,00 €**

DUROMETRO UNIVERSALE ANALOGICO

Serie MicroMet *PLUS*

4800100

2.370,00 €

Strumento ideale per il controllo direttamente in produzione con possibilità di lettura delle scale principali quali: **HRC**, **HRB**, **HB**, **HV**.
Grazie alla grande impugnatura, risulta molto agevole per l'operatore esercitare la forza necessaria per la prova di misura.
Lettura diretta di tutte le scale sul grande quadrante analogico.
Fornito completo di campione di durezza certificato UKAS e valigetta.

DATI TECNICI

Durezze:	HRC, HRB, HB, HV
Campo di misura:	HRC 20 ÷ 70 HRB 50 ÷ 99 HB 100 ÷ 400 HV 100 ÷ 1000
Precisione:	3% della misurazione
Penetratore:	realizzato in diamante sintetico
Piano di appoggio:	Ø 63 mm con "V" a 120°
Pressione di lavoro:	15 kgf
Peso:	1,6 kg

4800100

Codice	Descrizione	Listino	Offerta
4800100	Durometro analogico universale Instrumatic	2.790,00 €	**2.370,00 €**

www.rupac.com

DUROMETRI PORTATILI AD ULTRASUONI

Serie DIGITRONIC PLUS

USB

2 ANNI DI GARANZIA*

* solo previa registrazione su www.rupac.com

4800651

5.490,00 €

Strumenti ad ultrasuoni per prova di durezza non distruttiva,
in grado di garantire risultati rapidi e precisi.
È consigliato l'utilizzo su superfici con bassa rugosità.
Lettura su grande display LCD 3,15", altezza caratteri 13 mm.

DATI TECNICI

Campo di misurazione:	HRC 20,3 - 68; HRB 41 - 100; HRA 61 - 85,6
	HB 76 - 618; HV 80 - 1599
Precisione:	± 3 HV; ± 1,5 HR; ± 3% HB
Tempo di misurazione:	2 secondi
Unità di visualizzazione:	HRC, HV, HBS, HBW, HK, HRA, HRD, HR15N, HR30N,
	HR45N, HS, HRF, HR15T, HR30T, HR45T, HRB
Peso minimo pezzo:	300 g
Spessore minimo pezzo:	2 mm
Minima area di misura:	5 x 5 mm
Rugosità superficie pezzo:	Ra < 3,2 µm con sonda 10 N
	Ra < 5,0 µm con sonda 20 N
Alimentazione:	Accumulatore interno ricaricabile, autonomia fino a 12 ore

4800651

Codice	Descrizione	Listino	Offerta
4800651	Durometro ad ultrasuoni + Sonda 10 N	6.550,00 €	**5.490,00 €**
4800652	Durometro ad ultrasuoni + Sonda 20 N	6.550,00 €	**5.490,00 €**

Costo per installazione ed istruzione all'uso non compreso

DUROMETRI PORTATILI WEBSTER

Serie MicroMet PLUS

4814100

1.190,00 €

Strumenti portatili adatti al controllo della durezza di profilati in alluminio, tubature, lamierini e di materiali anche molto sottili e teneri.
Ogni strumento viene fornito in valigetta, completo di piastra di calibrazione, penetratore di ricambio, chiave di calibrazione e cacciavite.

DATI TECNICI

Campo di misura:	0-20 HW
Min. spessore pezzo:	0,6 mm
Precisione:	0,5 HW
Peso:	0,5 Kg

4814100

Codice	Descrizione	Materiali	Spessore Max	Ø Interno Min	Listino	Offerta
4814100	Durometro Webster WH100	Leghe di alluminio	6	10	1.450,00 €	**1.190,00 €**
4814110	Durometro Webster WH110	Leghe di alluminio	13	10	1.750,00 €	**1.440,00 €**
4814120	Durometro Webster WH120	Leghe di alluminio	8	6	1.750,00 €	**1.440,00 €**
4814140	Durometro Webster WH140	Leghe di ottone e alluminio dure	8	6	1.750,00 €	**1.440,00 €**
4814150	Durometro Webster WH150	Ottone tenero e rame puro	6	10	1.450,00 €	**1.190,00 €**
4814170	Durometro Webster WH170	Acciai laminati a freddo e acciaio inox	8	6	1.450,00 €	**1.190,00 €**

misure espresse in mm

DUROMETRI PORTATILI UNIVERSALI

Serie BluLine

Wi-Fi | USB | 2 ANNI DI GARANZIA*

* solo previa registrazione su **www.rupac.com**

4802300

1.090,00 €

Strumenti portatili di nuovissima generazione estremamente versatili e funzionali, creati dall'esperienza del nostro team di ricerca e sviluppo per raggiungere le massime prestazioni con un rapporto qualità prezzo senza eguali sul mercato.

DUROMETRO IMPACT L300

Sonda esterna "D" in dotazione

Per la misurazione delle durezze HRC, HRB, HV, HB, HS, HLD
e del valore del carico di rottura.
Lettura su ampio display LCD a colori, altezza caratteri 16 mm.
Tastiera a membrana e menu intuitivo con selezioni rapide.
Possibilità di utilizzo con qualsiasi inclinazione,
grazie al sistema di compensazione automatica.
Possibilità di **esportare i dati tramite chiavetta USB**
o gestirli in App mediante collegamento wireless.
Memoria dei valori misurati: 600 misure mediate x 5 gruppi.
Calcolo del valore medio (da 1 a 32 misure).
Alimentazione: batterie al litio 1,5 V AA (2 pz.).

Completo di chiavetta USB, caricabatterie,
campione di durezza e valigetta.

4802300

Codice	Descrizione	Listino	Offerta
4802300	Durometro Impact L300	1.550,00 €	**1.090,00 €**
SONDE SPECIALI			
4802007*	Sonda G - Materiali forgiati, ghisa	1.270,00 €	**970,00 €**
4802009	Sonda DL - Cave, fori ø 3 mm, denti ingranaggi	1.270,00 €	**970,00 €**
*** 4802097**	Campione di durezza speciale (consigliato)	365,00 €	**300,00 €**

DUROMETRO ETIP-D

Sonda "D" incorporata

Per la misurazione delle durezze HRC, HRB, HV, HB, HS, HLD.
Lettura su display LCD retroilluminato,
altezza massima caratteri 8 mm.
Possibilità di utilizzo con qualsiasi inclinazione,
grazie al sistema di compensazione automatica.
Memoria dei valori misurati: 9 misure x 100 misure mediate.
Calcolo del valore medio (da 1 a 9 misure).
Modalità schermo intero per visualizzare al meglio
il valore dell'ultima misurazione effettuata.
Modalità autospegnimento intelligente.
Alimentazione: batterie Li-Ion ricaricabili tramite micro USB.
Uscita dati Wireless per collegamento alla stampante,
USB per collegamento a PC e ricarica.
Disponibili, a richiesta, modelli con sonde speciali integrate.

Completo di campione di durezza, cavo USB,
stampante wireless e valigetta.

4801101

4801190

IN OMAGGIO STAMPANTE WIRELESS

Codice	Descrizione	Listino	Offerta
4801101	Durometro ETIP-D	1.180,00 €	**860,00 €**

Costo per installazione ed istruzione all'uso non compreso

www.rupac.com

DUROMETRI PORTATILI UNIVERSALI

Serie DIGITRONIC PLUS

VIDEO USB **2 ANNI DI GARANZIA***

* solo previa registrazione su **www.rupac.com**

4805310

2.250,00 €

Strumenti portatili TIME ad alta tecnologia, spesso copiati, ma mai eguagliati, per rilevazioni di durezze con elevata precisione, dimensioni compatte ed estrema facilità d'uso.

DUROMETRO TH-5310D

Sonda esterna "D" in dotazione

Rappresenta la quarta generazione di durometri TIME Dynamic Leeb (secondo normative ASTM A956, DIN 50156).
Elevata precisone grazie alle sonde con microchip integrato.
Per la misurazione delle durezze HRC, HRB, HV, HB, HS, HLD e del valore del carico di rottura.
Possibilità di utilizzo con qualsiasi inclinazione, grazie al sistema di compensazione automatica.
Lo strumento è dotato di **stampante incorporata**.
Schermo LCD TFT da 2,8", display a colori 262k.
Altezza caratteri 11 mm.
Retro illuminazione regolabile a Led.
Memoria dei valori misurati: 32 misure x 1000 misure mediate.
Calcolo valore medio (da 1 a 32 misure) e impostazione tolleranze.
Possibilità di collegamento di 6 sonde per differenti applicazioni.
Alimentazione: batteria ricaricabile al litio. Uscita dati USB.

Completo di campione di durezza, cavo USB e valigetta.

4805310

Codice	Descrizione	Listino	Offerta
4805310	Durometro TH-5310D	2.900,00 €	**2.250,00 €**
	SONDE SPECIALI VERSIONE PRECISA		
4802015	Sonda C - Superfici trattate, spessori ridotti	975,00 €	**830,00 €**
4802017*	Sonda G - Materiali forgiati, ghisa	1.670,00 €	**1.295,00 €**
4802019	Sonda DL - Cave, fori ø 3 mm, denti ingranaggi	1.670,00 €	**1.295,00 €**
*** 4802097**	Campione di durezza speciale (consigliato)	365,00 €	**300,00 €**

DUROMETRO TH-5100

Sonda "D" incorporata

Per la misurazione delle durezze HRC, HRB, HV, HB, HS, HLD.
Lettura su display LCD, altezza caratteri 8,5 mm.
Possibilità di utilizzo con qualsiasi inclinazione, grazie al sistema di compensazione automatica.
Memoria dei valori misurati, 30 misure mediate x 9 gruppi.
Calcolo del valore medio su 3 misure e impostazione limiti di tolleranza.
Alimentazione: batterie 1,5 V AAA (2 pz.).
Uscita dati USB.

Completo di campione di durezza, cavo USB e valigetta.

4802130N

Codice	Descrizione	Listino	Offerta
4802130N	Durometro TH-5100	1.890,00 €	**1.490,00 €**

Costo per installazione ed istruzione all'uso non compreso

DUROMETRO ROCKWELL SUPER-ROCKWELL / BRINELL

INNOVATEST®

USB

2 ANNI DI GARANZIA*

* solo stipulando contratto di manutenzione annuale

4803301

13.950,00 €

Il durometro **"FENIX 300RS-IMP"**, di ultima generazione, abbina una struttura molto rigida in fusione ad una cella di carico a circuito chiuso con report continuo e con sistemi elettronici avanzati.
Lo strumento è gestito da un PC industriale integrato con display 6,5" touch screen a colori.
Il software "Impression® LT" offre una grande flessibilità e consente molteplici opzioni di connettività.
Disponibile upgrade Brinell con sistema "BIOS" per rilevazione automatica delle impronte.
Penetratore HRC, campione di durezza HRC e tavola piana Ø 80 mm in dotazione.

Codice	Descrizione	Scale	Listino	Offerta
4803301	FENIX 300RS-IMP	Rockwell - SuperRockwell	17.200,00 €	**13.950,00 €**
4803304	Upgrade Brinell con Scanner BIOS 1 per HB5 e HB10		4.750,00 €	**3.950,00 €**
4803305	Upgrade Brinell con Scanner BIOS 2 per HB1 e HB2,5		5.250,00 €	**4.350,00 €**
CERT	Penetratore e campione HRC certificati RvA - ILAC		820,00 €	**750,00 €**
1603998F	Supporto forato con piano antigraffio		1.030,00 €	**900,00 €**

4803301 - con scanner "BIOS"

DATI TECNICI

Scale Rockwell:	A, B, C, D, E, F, G, H, K, L, M, P, R, S, V Carichi 60, 100, 150 kgf
Scale Super-Rockwell:	15N, 30N, 45N, 15T, 30T, 45T 15W, 30W, 45W, 15X, 30X, 45X, 15Y, 30Y, 45Y
Scale Brinell: (opzionale)	HB 1 2,5 - 5 - 10 - 30 kgf HB 2,5 6,25 - 7,8125 - 15,625 - 31,25 - 62,5 - 187,5 kgf HB 5 25 - 31,25 - 62,5 - 125 - 250 kgf HB 10 100 - 125 - 250 kgf
Max dimensione pezzo:	240 mm (h) - 150 mm dal centro tavola

Costo per installazione ed istruzione all'uso non compreso

DUROMETRO UNIVERSALE

A celle di carico multiple

INNOVATEST®

2 ANNI DI GARANZIA*

* solo stipulando contratto di manutenzione annuale

4803303

13.750,00 €

Oltre a Rockwell e Superficial Rockwell, il durometro **"FENIX 300U"** ha la capacità di eseguire misurazioni con scale Vickers, Knoop e Brinell.
Equipaggiato con intuitiva interfaccia fruibile da display touchscreen a colori da 6,5".
Il processo di campionatura dell'impronta per prove Vickers, Knoop e Brinell risulta semplificato grazie alla presenza di una tavola con slitta.
Il sistema è dotato di microscopio digitale con lenti intercambiabili, in grado di fornire immagini nitide dell'impronta e di inviare le rilevazioni direttamente all'interfaccia per una comoda ed immediata lettura dei valori di durezza.
Ideale per le officine che solitamente eseguono misurazioni Rockwell e saltuariamente Vickers, Knoop o Brinell. Ottima soluzione per istituti di istruzione come scuole tecniche, università e laboratori che realizzano prove conto terzi.

Codice	Descrizione	Scale	Listino	Offerta
4803303	FENIX 300U*	Universale	16.800,00 €	**13.750,00 €**
1603998F	Supporto forato con piano antigraffio		1.030,00 €	**900,00 €**

* Accessori da definire in relazione alle specifiche esigenze

4803303

DATI TECNICI

Carichi:	Rockwell:	60 ÷ 150 kgf - 15 step
	Super-Rockwell:	3 ÷ 45 kgf - 15 step
	Brinell:	1 ÷ 250 kgf - 18 step
	Vickers:	1 ÷ 120 kgf - 13 step
	Knoop:	1 ÷ 5 kgf - 5 step
Max dimensione pezzo:	240 mm (h) - 150 mm dal centro tavola	

Costo per installazione ed istruzione all'uso non compreso

DUROMETRO MICROVICKERS

A celle di carico multiple

INNOVATEST®

USB

4800401

14.550,00 €

2 ANNI DI GARANZIA*

* solo stipulando contratto di manutenzione annuale

L'innovativa serie **"FALCON 400"** offre una soluzione versatile e di facile utilizzo, con un sistema a celle di carico a circuito chiuso.
La versione **"P"** è equipaggiata con oculare digitale ed intuitiva interfaccia fruibile da display touchscreen a colori da 6,5".
La versione **"AM"** è gestita da un Micro PC con monitor da 15". Grazie al potente software "Impression® 2", è possibile eseguire automaticamente la misura dell'impronta, definire la forma del percorso di prova, processare la profondità di cementazione CHD o effettuare misurazioni su campioni in ceramica con test di frattura KIC.
Penetratore Vickers con certificato RvA - ILAC in dotazione standard.

Codice	Descrizione	Sistema Visione	Listino	Offerta
4800401	FALCON 401P	Oculare 15x digitale	16.700,00 €	**14.550,00 €**
4801401	FALCON 401AM	Software "Impression® 2"	23.600,00 €	**21.250,00 €**

4800401 - Versione "P"

DATI TECNICI

Norme di riferimento:	ISO, ASTM
Carichi utilizzabili:	10 gf ÷ 2 kgf (FALCON 401P) - 10 step 5 gf ÷ 2 kgf (FALCON 401AM) - 11 step
Ingrandimenti:	150x - 600x
Dimensioni tavola:	100 x 100 mm
Spostamento tavola:	25 x 25 mm, testine risoluzione 0,01 mm
Max dimensione pezzo:	150 mm (h) - 170 mm dal centro tavola

Costo per installazione ed istruzione all'uso non compreso

DUROMETRO VICKERS

A celle di carico multiple

INNOVATEST®

USB

4801459

21.750,00 €

2 ANNI DI GARANZIA*

* solo stipulando contratto di manutenzione annuale

L'innovativa serie **"FALCON 450"** offre una soluzione versatile e di facile utilizzo, con un sistema a celle di carico a circuito chiuso.
La versione **"AM"** è gestita da un Micro PC con monitor da 15". Grazie al potente software "Impression® 2", è possibile eseguire automaticamente la misura dell'impronta, definire la forma del percorso di prova, processare la profondità di cementazione CHD o effettuare misurazioni su campioni in ceramica con test di frattura KIC.
Penetratore Vickers con certificato RvA - ILAC in dotazione standard.

Codice	Descrizione	Sistema Visione	Listino	Offerta
4801459	FALCON 459AM	Software "Impression® 2"	24.900,00 €	**21.750,00 €**

4801459 - Versione "AM"

DATI TECNICI

Norme di riferimento:	ISO, ASTM
Carichi utilizzabili:	200 gf ÷ 62,5 kgf - 22 step
Ingrandimenti:	150x - 600x
Dimensioni tavola:	100 x 100 mm
Spostamento tavola:	25 x 25 mm, testine risoluzione 0,01 mm
Max dimensione pezzo:	240 mm (h) - 170 mm dal centro tavola

Costo per installazione ed istruzione all'uso non compreso

www.rupac.com

VIDEOMICROSCOPIO ZOOM "VM500"

Con messa a fuoco automatica

VIDEO | AUTO FOCUS | 1080p Full HD

4001715

4.400,00 €

Sistema di controllo per ispezione visiva, con zoom manuale e **sistema ottico motorizzato per la messa a fuoco automatica e istantanea** del pezzo. Completo di monitor Full HD da 23" a colori.

DATI TECNICI

- Sistema di visione con ottica zoom 0,7x - 4,5x.
- Telecamera a colori Full HD 1920 x 1080 con generatore di reticoli 8 x 8 con colore personalizzabile.
- Lente opzionale 0,5x.
- Campo visivo massimo 17,5 x 10,0 mm (max 33,0 x 18,0 mm con lente 0,5x).
- Campo di messa a fuoco automatica da 3 mm a 220x a 60 mm a 32x.
- Uscita video HDMI.
- Scheda SD da 8 GB per archiviazione foto e filmati.
- Luce episcopica a LED bianchi con regolazione dell'intensità luminosa.
- Massima altezza pezzo 100 mm.

4001715

Codice	Descrizione	Listino	Offerta
4001715	Videomicroscopio Zoom VM500 + Monitor 23"	5.750,00 €	4.400,00 €
9950722	Lente addizionale 0,5x	400,00 €	340,00 €
4001877	Tavola portapezzo a coordinate, corsa 70 x 60 mm	250,00 €	195,00 €
4005207	Illuminatore con LED a doppio braccio	370,00 €	295,00 €

Costo per installazione ed istruzione all'uso non compreso

MICROSCOPI STEREOSCOPICI ZOOM

Ispezione visiva diretta o con telecamera

2 ANNI DI GARANZIA*

* solo previa registrazione su **www.rupac.com**

4001902

695,00 €

4001902

DATI TECNICI

- Sistema di visione con ottica zoom 0,7x - 4,5x.
- Ottica di alta qualità per immagini nitide e luminose.
- Ingrandimento standard da 7x a 45x con variazione continua tramite zoom ottico regolabile.
- Regolazione micrometrica di messa a fuoco con impugnatura ergonomica montata su entrambi i lati; corsa 0-70 mm, espandibile a 50-120 mm.
- Completo di luce episcopica a LED, regolabile in intensità, e luce diascopica a LED.

4023015
Telecamera Full HD con software integrato, uscite dati USB e HDMI per collegamento a Monitor.

Codice	Descrizione	Listino	Offerta
4001902	Microscopio stereoscopico zoom	820,00 €	695,00 €
4001903	Microscopio stereoscopico zoom trinoculare	930,00 €	790,00 €
4023015	Telecamera Full HD HDMI con lente 0,37x	588,00 €	430,00 €

VIDEOMICROSCOPI ZOOM "EVM-HD"

Ispezione visiva con monitor esterno

1080p Full HD | USB

4001705

1.695,00 €

Sistemi di controllo per ispezione visiva con messa a fuoco manuale. Disponibile nella versione standard con massima altezza pezzo 100 mm o nella versione XL con altezza massima pezzo aumentata a 300 mm. Completo di monitor Full HD da 23" a colori.

DATI TECNICI

- Sistema di visione con ottica zoom 0,7x - 4,5x con ClickStop.
- Illuminazione episcopica regolabile a LED bianchi.
- Telecamera Full HD a colori con uscita dati HDMI.
- Software per archiviazione foto e filmati.
- Software per misurazioni di riferimento.
- Fattore di ingrandimento a monitor da 25x a 160x.
- Campo visivo massimo 21 x 12 mm e distanza focale 100 mm con lente standard 1x.
- Massima altezza pezzo 100 mm (300 mm versione XL).
- Tavola portapezzo a coordinate, corsa 70 x 60 mm (opzionale).

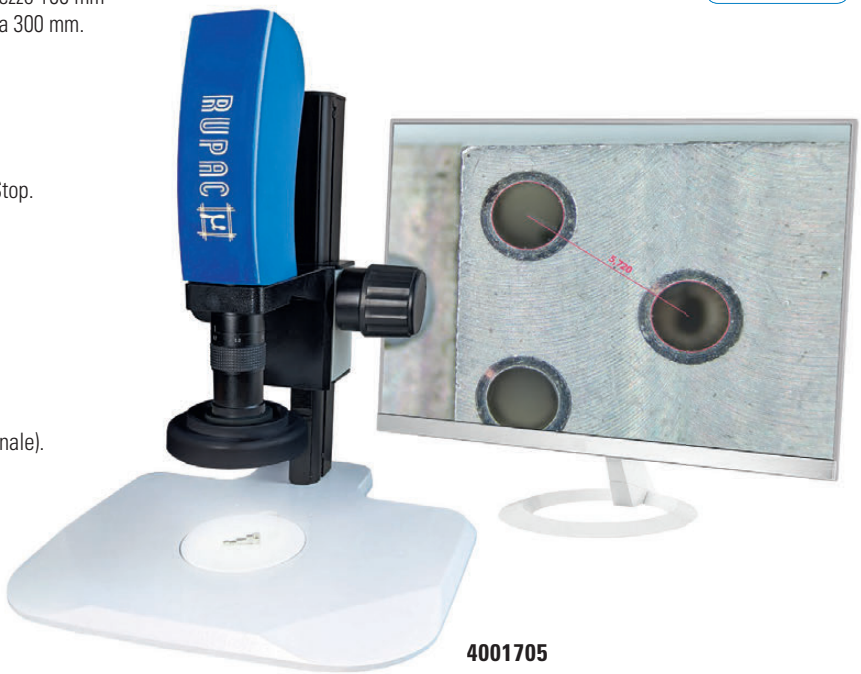

4001705

Codice	Descrizione	Listino	Offerta
4001705	Videomicroscopio Zoom EVM-HD	2.055,00 €	1.695,00 €
4001707	Videomicroscopio Zoom EVM-HD versione XL	2.315,00 €	1.900,00 €
4001877	Tavola portapezzo a coordinate, corsa 70 x 60 mm	250,00 €	195,00 €
4005207	Illuminatore a LED con doppio braccio	370,00 €	295,00 €

Costo per installazione ed istruzione all'uso non compreso

VIDEOMICROSCOPIO ZOOM "BLU-LINE"

Ispezione visiva con monitor integrato

NOVITÀ | USB

4003000

920,00 €

4003000

DATI TECNICI

- Sistema di visione con ottica zoom 0,7x - 4,5x con variazione continua.
- Campo visivo massimo 25,5 x 14,5 mm e distanza focale 98 mm.
- Luce episcopica a LED bianchi con regolazione dell'intensità luminosa.
- Luce diascopica a LED bianchi con regolazione dell'intensità luminosa.
- Telecamera Full HD a colori con microprocessore e monitor integrato 9".
- Software per archiviazione foto e filmati.
- Software per misurazioni di riferimento.
- Fattore di ingrandimento a monitor da 7,7x a 53x.
- Massima altezza pezzo 40 mm.

Codice	Descrizione	Listino	Offerta
4003000	Videomicroscopio Zoom BLU-LINE	1.200,00 €	920,00 €
4005207	Illuminatore a LED con doppio braccio	370,00 €	295,00 €

VIDEOMICROSCOPI ZOOM DI MISURA "EMM 2010"

Misurazioni 2D con acquisizione manuale

1080p Full HD

2 ANNI DI GARANZIA*

* solo stipulando contratto di manutenzione annuale

USB

4001755 / EL250

6.450,00 €

Sistema compatto e flessibile per le necessità di controllo visivo e misurazione di particolari di piccole e medie dimensioni. Costituito da un gruppo ottico di alta qualità abbinato alla tavola di misura con righe ottiche risoluzione 1 µm. Software per archiviazione foto e filmati. Disponibile in abbinamento con visualizzatore geometrico in versione semplice o avanzata.

www.rupac.com

4001755

DATI TECNICI

Telecamera:	2 Mpx a colori
Visione:	Monitor Full HD 11,5"
Zoom ottico:	0.7x ÷ 4.5x con ClickStop
Fattore ingrandimento:	12x ÷ 75x
Campo visivo max:	21 x 12 mm
Risoluzione:	1 µm
Massima altezza pezzo:	150 mm
Illuminazione episcopica:	LED bianchi controllo manuale

ELABORATORI GEOMETRICI

EL 250
Visualizzatore geometrico semplice

EL 550
Visualizzatore geometrico avanzato

Codice	Descrizione	Elaboratore geometrico	Corsa tavola	Listino	Offerta
4001755	Videomicroscopio EMM 2010	Visualizzatore **EL 250**	200 x 100 mm	7.600,00 €	**6.450,00 €**
4001755	Videomicroscopio EMM 2010	Visualizzatore **EL 550**	200 x 100 mm	8.050,00 €	**6.850,00 €**

Specificare modello visualizzatore in fase d'ordine

Costo per installazione ed istruzione all'uso non compreso

MACCHINA DI MISURA OTTICA MANUALE "SNIPER"

Misurazioni 2D con analisi di immagine

2 ANNI DI GARANZIA*

* solo stipulando contratto di manutenzione annuale

4001510

8.700,00 €

La soluzione ideale per le necessità di controllo ottico e misurazione di particolari di piccole e medie dimensioni. Costituito da un gruppo ottico di alta qualità, con ClickStop a 9 posizioni, abbinato alla tavola di misura. Versione compatta e leggera, struttura in alluminio.
Doppio sistema di illuminazione a LED per la visione del profilo e per la visione della superficie.
Software con **analisi d'immagine** per acquisizioni immediate ed eliminazione errore operatore.

www.rupac.com

DATI TECNICI

Telecamera:	5 Mpx a colori
Zoom ottico:	0.7x ÷ 4.5x con ClickStop
Fattore ingrandimento:	15x ÷ 100x
Risoluzione:	1 µm
MPE planare (E_2):	5 + L/100 µm - *L in mm*
Massima altezza pezzo:	100 mm
Illuminazione episcopica:	multi LED 3 rings controllo manuale
Illuminazione diascopica:	multi LED controllo manuale

4001510

SOFTWARE DI MISURA 2D "VMS"

Programma metrologico 2D basato su sistema Windows®.
Selezione elementi tramite mouse.
Analisi d'immagine.
Autoapprendimento ed esecuzione guidata dei programmi di controllo.
Pacchetto statistico "SPC".
Esportazione elementi geometrici in DXF.
Caratteristica GD&T supportata.

PACCHETTI SOFTWARE OPZIONALI

CURVE - Prezzo Promozionale **800,00 €**
Rilevamento automatico del pezzo con scansione continua del profilo.

BEST-FIT 2D - Prezzo Promozionale **1.400,00 €**
Comparazione visiva del profilo teorico con il profilo reale e indicazione tolleranze.

Codice	Descrizione	Elaboratore geometrico	Corsa tavola	Listino	Offerta
4001510	Videomicroscopio EMM Sniper 1510 *	Software "VMS"	150 x 100 mm	10.700,00 €	**8.700,00 €**

* PC Workstation inclusa

Costo per installazione ed istruzione all'uso non compreso

MACCHINE DI MISURA OTTICHE MANUALI "KIM"

Misurazioni 2D/3D con analisi di immagine ed ispezione visiva

2 ANNI DI GARANZIA*

* solo stipulando contratto di manutenzione annuale

9902155A

14.250,00 €

Nelle macchine ottiche **serie "KIM"** la semplicità d'uso dei proiettori di profili è abbinata alla qualità di visione, anche ad elevati ingrandimenti, ed al potente e flessibile software di misura con **analisi d'immagine e scansione profilo**.
Sono tutte realizzate con una struttura in acciaio ed un basamento in granito, che garantiscono un'elevata stabilità strutturale e minimizzano la dilatazione termica.
La misurazione avviene in modo automatico grazie al processore ad analisi dell'immagine, che identifica i contorni e neutralizza la soggettività dell'operatore.
Disponibile l'**opzione per misurazioni anche sul 3° asse (Z).**

DATI TECNICI

Telecamera:	5 Mpx a colori
Zoom ottico:	0.7x ÷ 4.5x
Risoluzione:	0,5 µm
MPE:	(3 + L/150) µm - *L in mm*
Illuminazione episcopica:	multiring LED con controllo manuale
Illuminazione diascopica:	LED con controllo manuale

SOFTWARE DI MISURA 3D "ARCS SI-101"

Programma metrologico basato su sistema Windows®.
Analisi automatica del profilo del pezzo.
Autoapprendimento ed esecuzione automatica dei programmi di controllo.
Possibilità di posizionare le quote direttamente sull'immagine.
Individuazione immediata dei programmi pezzo.
Interfaccia con sistema CAD.

9902155A + 1603998

9902252A

Codice	Descrizione	Movimentazione	Campo di misura (X, Y, Z)	Listino	Offerta
9902155A	KIM 2010*	Manuale	200 x 100 x 200 mm	17.500,00 €	**14.250,00 €**
9902252A	KIM 3020*	Manuale	300 x 200 x 200 mm	A richiesta	**A richiesta**
9902155	KIM 2010* con luce coassiale	Manuale	200 x 100 x 200 mm	A richiesta	**A richiesta**
9902252	KIM 3020* con luce coassiale	Manuale	300 x 200 x 200 mm	A richiesta	**A richiesta**
9902253A	Opzione terzo asse			2.250,00 €	**1.850,00 €**
1603998	Supporto scrivania			1.820,00 €	**1.550,00 €**

* PC Workstation inclusa

Costo per installazione ed istruzione all'uso non compreso

www.rupac.com

MACCHINE DI MISURA OTTICHE FLASH "VX"

Controllo ottico multiquota e multipezzo istantaneo

OPUSCOLO DEDICATO

2 ANNI DI GARANZIA*

* solo stipulando contratto di manutenzione annuale

A PARTIRE DA

27.500 €

Le macchine di misura **FLASH serie "VX"** si distinguono per la loro **velocità di misura**, in grado di analizzare centinaia di pezzi non allineati in pochi secondi, e per l'**incredibile semplicità di utilizzo**, anche per personale non addestrato.
Grazie all'**avanzato sistema di lenti telecentriche**, le macchine di misura FLASH forniscono un'**ampia visione in 2D**, eliminando distorsioni e garantendo un'elevata profondità di campo con **immagini nitide** e contrasti ottimali.
La combinazione tra il sensore CMOS a **definizione ultra elevata** e gli innovativi **algoritmi deep learning** permette di visualizzare ed analizzare anche le caratteristiche più piccole e difficili.
Tutti i modelli sono equipaggiati con **sorgenti di luce a LED multiple** con **regolazione di posizione motorizzata** che garantiscono innumerevoli strategie di illuminazione, ottimizzando la visione di qualsiasi tipo di particolare.

7203300 - con sensore di profondità

DATI TECNICI

Sensore telecamera:	CMOS 5 Mpx / 20 Mpx
Movimento assi e luci:	motorizzato CNC
Tipologia lenti:	doppie telecentriche
Risoluzione:	0,1 µm
Ripetibilità:	da ± 0,1 µm
Precisione:	da ± 0,5 µm
Precisione foto multiple:	da ± (2 + 0,02L) µm - *L in mm*
Campo di misura: (Telecamera con visione ampia)	da 20 x 120 x 35 mm a 500 x 400 x 200 mm

L'innovativo programma di misura "**VisionX Pro"** permette in pochi click di acquisire elementi geometrici tramite **analisi di immagine** e di creare programmi di misura in grado di **eseguire misurazioni automatiche** su pezzi non allineati **premendo un solo pulsante**.
In fase di programmazione il software **guida completamente l'utente**, proponendo le funzioni di **messa a fuoco automatica** e di **illuminazione automatica**, per selezionare la migliore visione possibile.
I risultati vengono visualizzati con chiare indicazioni **OK** e **NG** in base alle tolleranze impostate.
Con il pulsante **PRINT** è possibile creare un **report istantaneo** in formato PDF.
Grazie ai vari livelli di accesso Utente, il **controllo** può essere affidato anche ad operatori poco esperti e si completa **in pochi istanti** con una semplice **pressione del pulsante di misura**.

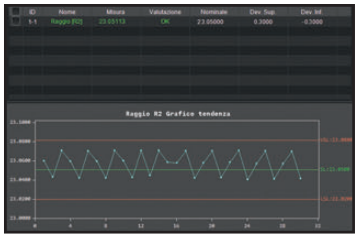

CONTROLLO STATISTICO CON SPC

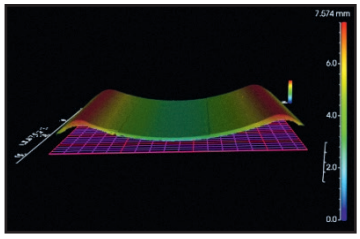

MISURAZIONE 3D LASER

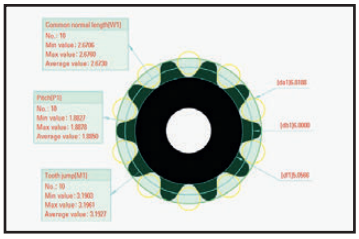

QUOTATURA AUTOMATICA

TUTTI I PREZZI RIPORTATI IN QUESTA OFFERTA SONO DA CONSIDERARSI IVA ESCLUSA.
IMMAGINI INDICATIVE CON RISERVA DI MODIFICHE TECNICHE.
CONDIZIONI DI GARANZIA SU WWW.RUPAC.COM

Disponibili video dimostrativi su
www.rupac.com/video

Vi invitiamo a visitare le nostre Showroom per trovare la giusta soluzione alle Vostre esigenze di controllo

Distribuito da

RUPAC
Strumenti e sistemi di misura

Via Alamanni, 14 - 20141 Milano
Tel. 02 5392212 - info@rupac.com